EMUGE FRANKEN

Made in Germany

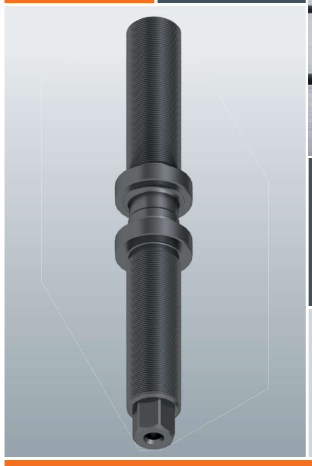

EvoGrip, EvoPoint & EvoBlock

EMUGE

センタリングバイスとゼロポイント クランプシステム
Centering Vises, Zero-Point Clamping System and Spacers

100 年以上におよぶ高精度と革新性の追及
More than 100 years of precision and innovation.

エムーゲ・フランケン ブランドの一翼を担うエムーゲ社は、ねじ加工、穴あけ工具とホルダー、ワークのクランプシステムを開発製造しています。その多岐にわたる製品群で、機械の主軸からワーククランプまでをトータルで支えるシステムソリューションを提供しています。

タップ、転造タップとねじ切りカッターのラインナップはあらゆるサイズ・被削材のねじ加工に対応します。

最新のドリル製品は、極めて高品質で高精度な穴加工を実現し、ねじ加工の下穴ツールとしても最適です。

ダイスや転造ねじロール製品は、安定したおねじの量産加工を可能にします。

様々な種類のツールホルダーやゲージ類は、その独自性とアプローチでお客様の生産性の向上に寄与致します。

ワーククランプシステムは、標準品だけでなくカスタマイズされた特殊ソリューションを提供することで、お客様の製造工程の最適化に大きく貢献致します。

EMUGE as part of the EMUGE-FRANKEN company association develops and manufactures precision tools for the production of threads and drill holes as well as for the clamping of tools and workpieces. The diverse programme aims at offering a tool system solution from the machine spindle to the clamping of the workpiece.

Taps, cold-forming taps and thread milling cutters are available for a variety of dimensions and materials.

Twist drills provide an excellent drill hole quality, which are also perfectly adapted to the threading tools.

A selected range of dies and thread rolls enables the reliable production of external threads.

Numerous tool holders and thread gauges complete the system-based approach and their product features contribute to an increase in productivity.

The extensive product portfolio is rounded off by standard and special solutions for workpiece clamping, thereby achieving the optimum result in the production process.

ドイツ国内のセールスエリアと製造拠点
Sales areas and production locations in Germany

フランケン – もうひとつの名門ブランド

フランケンはミリング加工のフィールドにおいて最新の加工技術と高性能工具を提供しています。その卓越した技術と妥協のない精度へのこだわりによって最高レベルの品質要求に応える製品ラインナップを生み出し、あらゆる被削材において高能率加工を可能にします。さらに幅広いホルダー製品プログラムを含むシステムソリューションを提案しています。

世界中どこでも、お客様の近くに
We are nearby. Throughout the world.

エムーゲ・フランケンは世界中のあらゆる重要なマーケットでお客様をサポートしています。400人以上のサービススタッフがお客様と直接コンタクトを行い、その場で個別に最良のソリューションを見つけるお手伝いを致します。

アプリケーションに応じた技術指導に加え、お客様の製造プロセスの最適化や特殊工具を用いた改善などの提案をいたします。

高精度工具とサービスに対するご要求さえあれば、それがどこであるかは問題ではありません。

Today EMUGE-FRANKEN is represented in all important industrial nations around the world. More than 400 customer consultants guarantee the direct contact with the customer and provide individual comprehensive consultation on-site.

In addition to offering application-specific advice, we also prepare concepts for optimising your production process or develop special tools specifically for you.

No matter where our precision tools and our range of services are required – we are nearby.

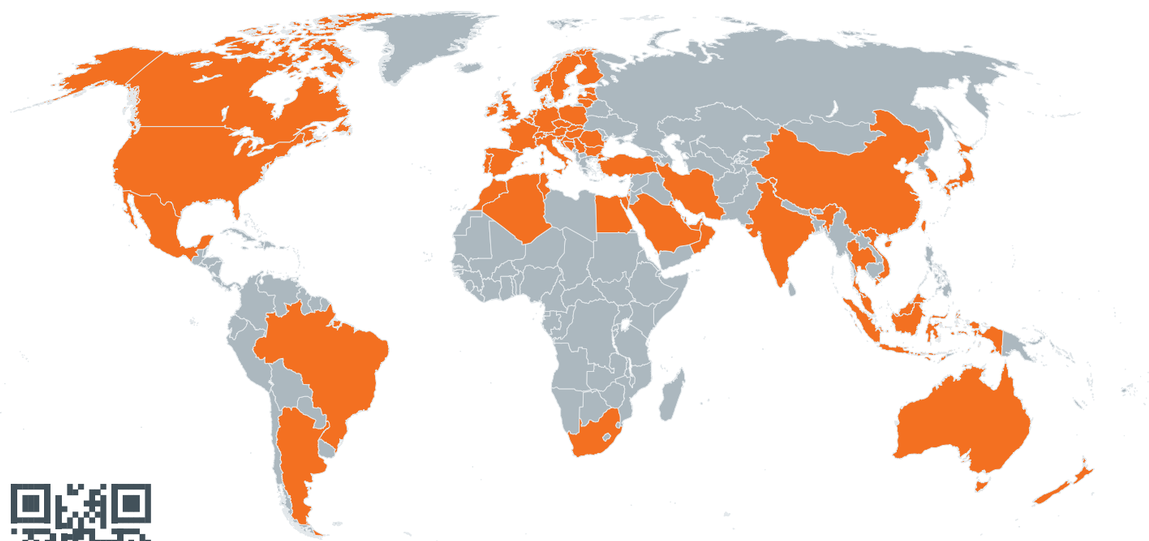

エムーゲ・フランケンのコンタクト情報は www.emuge-franken.com にてご覧いただけます。
To find your EMUGE-FRANKEN contact person, please see www.emuge-franken.com/sales

EMUGE発、次世代標準クランピングデバイス
Standard clamping devices from EMUGE

エヴォグリップ センタリングバイスとエヴォポイント ゼロクランプシステムは、これまでにエムーゲ社が確立したクランピングシステムを補完し、お客様の加工の可能性をさらに広げるものです。

エヴォグリップ センタリングバイスはマニュアル操作のセンタリングバイスで、最大 75 kN もの保持力でワークをクランプします。コンパクトなデザインで、あらゆる方向からのアプローチを要求される5軸機で高い接近性を確保します。

エヴォポイント ゼロクランプシステムは、驚異的な高精度と納得の保持力でお客様の製造工程の生産性向上に貢献致します。エヴォグリップとの組み合わせで、セットアップ時間を 80 % 改善した事例も報告されています。

さらに専用のスペーサーとしてさまざまなサイズのエヴォブロックを提供しており、加工に必要な高さの確保にフレキシブルに対応します。

また、お客様が既にお持ちのゼロクランプシステム、マシンテーブル、スイベルブラケットやキューブ型、ピラミッド型ベースに、我々のクランピングデバイスをそのまま適用することも可能です。

フレキシブルで幅広いオプション、ユーザーフレンドリー、そして高い信頼性というエヴォ シリーズの優位性をぜひご活用ください。

The EvoGrip centering vises and the EvoPoint zero-point clamping system complement EMUGE's established clamping systems and expands your possibilities in machining.

The EvoGrip centering vises from EMUGE are manually operated clamping systems which clamp the workpiece centrically and with up to 75 kN. The compact design enables multi-sided machining with five axes and makes clamping devices of this type universally applicable.

The EvoPoint zero-point clamping system manufactured in-house is the perfect complement for more productivity in production. It features impressingly high accuracies and convincing holding forces. The highlights: The combination with the EvoGrip centering vise reduces set-up times by up to 80 %.

Additionally, we offer our EvoBlock with various height increase options to adapt the required processing height as a supplement to the EvoGrip and EvoPoint systems.

Flexible adaptation options enable the use of our standard clamping devices on existing zero-point clamping systems, machine tables, swivel brackets, cubes and pyramids.

Benefit from these possibilities and utilise a wide range of workpiece clamping options – process reliable and user-friendly.

ユニークなエムーゲ社のシステムアプローチ

高い評価得ているミリング、ドリルとねじ加工ツールに加え、エムーゲ社では長年に渡ってワーククランピング デバイスも提供しています。『主軸からワークまで』つまりツールホルダー、ツールとワーククランピングまでを高い技術を組み合わせてトータルで提供するという独自のアプローチが、当社の製品群を特別でユニークなものにしています。.

Take advantage of our system approach

In addition to our convincing tool programme for milling, drilling and threading, EMUGE-FRANKEN also provides you with the right standard clamping device for your workpiece. Benefit from our ability to assess "the big picture": From workpiece clamping to cutting tool, including tool holder. A combination of technologies that makes our range of products unique on the market.

EMUGE EvoGrip

EMUGE EvoPoint

EMUGE EvoBlock

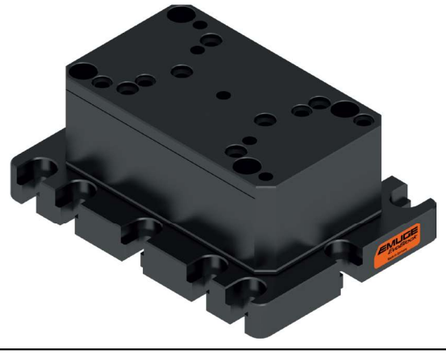

目次 / Content

	ページ		Page
エヴォグリップ – センタリングバイス		**EvoGrip – Mechanical centering vise**	
ベースユニット	**6**	Base unit	6
保持力について	**7**	Clamping force charts	7
寸法仕様	**8 - 13**	Dimensions of series	8 - 13
クランピング範囲	**14 - 15**	Dimensions clamping range	14 - 15
マルチピース クランピングジョー	17	With multi-piece clamping jaws	17
リバーシブルジョー	**18 - 25**	Reversible jaws	18 - 25
トップジョー	**26 - 28**	Top jaws	26 - 28
ミドルジョー	**29**	Middle jaws	29
アクセサリ	**30 - 31**	Accessories	30 - 31
取り付けパーツ	**32**	Connection	32
エヴォポイント – ゼロポイント クランプシステム		**EvoPoint – Zero-point clamping system**	
ゼロポイント クランプシステム	**33 - 41**	Zero-point clamping system	33 - 41
アクセサリ	**42 - 43**	Accessories	42 - 43
エヴォブロック – スペーサー		**EvoBlock – Spacers**	
スペーサー	**44**	Spacers for centering vise and zero-point clamping system	44
ワンピース スペーサー	**45 - 49**	One-piece spacers	45 - 49
マルチピース スペーサー	**50 - 63**	Multi-piece spacers	50 - 63
取り付けパーツ	**64**	Connection	64
特殊品の対応	65	**Customised special clamping technology**	65
アプリケーション事例	**66 - 67**	**Application examples**	66 - 67

ベースユニット · Base unit

特長と優位性

- 剛性の高いベースボディデザイン
- 高いフレキシビリティ
- 自動化用インターフェースを搭載
- ミクロン単位の高いクランプ精度で信頼性の高いクランプ繰り返し精度 0,01 mm およびセンタリング精度 ±0,02 mm
- シングルまたは複数台でのクランプが可能
- ゼロポイント インターフェースを搭載
- 極めて高いクランプ力
- シングルジョーでの片押しにカスタマイズが可能
- カップリングを用いた片押しセンタリングクランプも可能
- モジュラー式で多彩なコンポーネント
- 既存の他社ゼロクランプシステムにも適応可能
- 優れた接近性で5 軸加工に最適
- マシンテーブルへのコネクションも多様
- 特殊品の対応も可能
- ワーク位置目視のための目盛り付き
- スクリューシャフトとガイドの一体潤滑
- ベースジョーはねじシール式

Advantages

- Robust base body
- Highest flexibility with only one clamping system
- Integrated automation interface
- Repeatable clamping accuracy in the µ-range guarantees high process reliability, repeat accuracy 0.01 mm and concentricity ±0.02 mm
- Single or multiple clamping possible
- Integrated zero-point interface
- Very high clamping force
- Single-jaw clamping possible
- Flexible coupling
- Wide range of modular individual components
- Compatibility with zero-point systems of competitors
- Optimised accessibility for 5-axis machining
- Variable connection to machine table
- Option of customer specific special solutions
- Scale as visual support
- Integrated lubrication of screw shaft and guidings
- Thread sealing in base jaw

シリーズ Series	幅 Width [mm]	長さ Length [mm]	max. クランプ力 max. clamping force [kN]	重量 Weight [kg]	型番. Article no.
70-130 M	70	130	25	2,1	**SEG1079.4232**
70-180 M	70	180	25	2,9	**SEG1079.4239**
70-230 M	70	230	25	3,9	**SEG1079.4241**
100-150 M	100	150	50	4,4	**SEG1079.4243**
100-225 M	100	225	50	6,4	**SEG1079.4245**
100-300 M	100	300	50	8,6	**SEG1079.4246**
120-200 M	120	200	75	8,2	**SEG1079.4248**
120-325 M	120	325	75	13,1	**SEG1079.4249**
120-400 M	120	400	75	16,5	**SEG1079.4250**

エヴォグリップのベースユニットはベースボディ, スピンドルホルダー, スクリューシャフト, スピンドルホルダーカバーといくつかの構成部品から成ります
EvoGrip base unit includes base body, spindle holder, screw shaft, cover for spindle holder and small components

注記 : 取り付け用のパーツ・スクリュー類は付属しません。別途ご注文下さい。
Note: The connection is **not included in the delivery** and must be ordered separately

クランプ力について · Clamping force charts

センタリングバイスのクランプ力 – 幅 70 mm
Clamping force chart mechanical centering vise – Width 70 mm

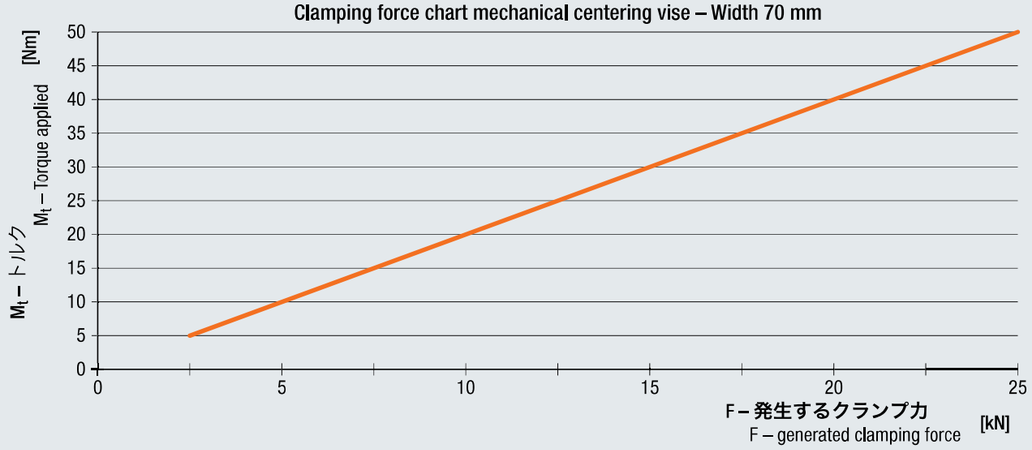

センタリングバイスのクランプ力 – 幅 100 mm
Clamping force chart mechanical centering vise – Width 100 mm

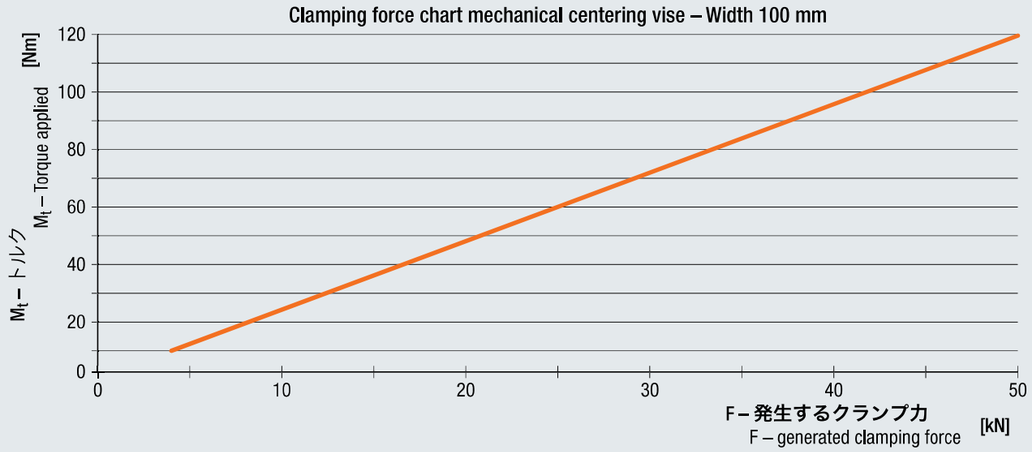

センタリングバイスのクランプ力 – 幅 120 mm
Clamping force chart mechanical centering vise – Width 120 mm

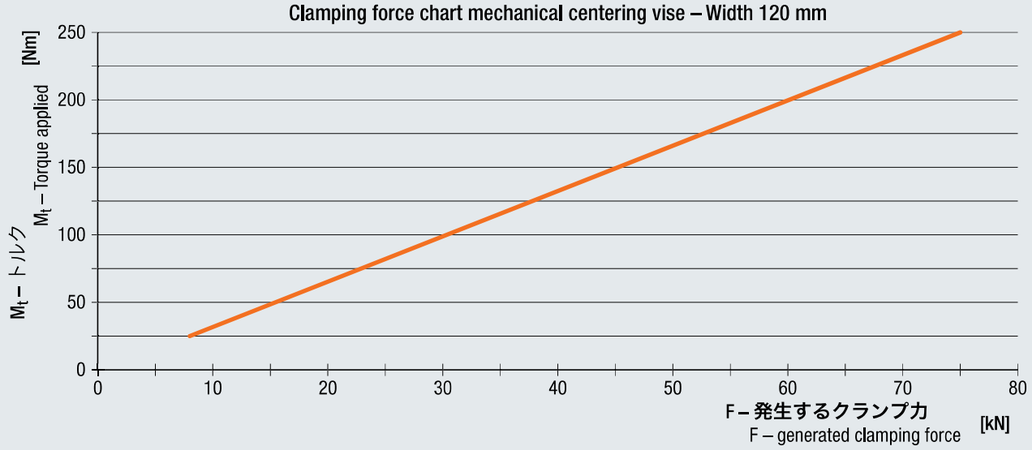

70-130 M 仕様寸法

Dimensions of series 70-130 M

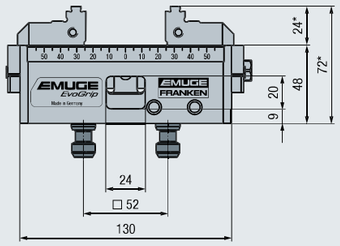

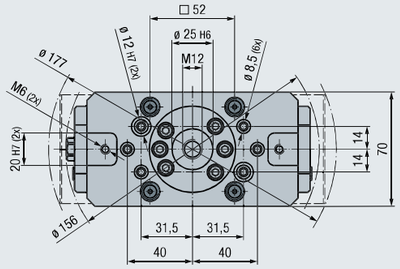

70-180 M 仕様寸法

Dimensions of series 70-180 M

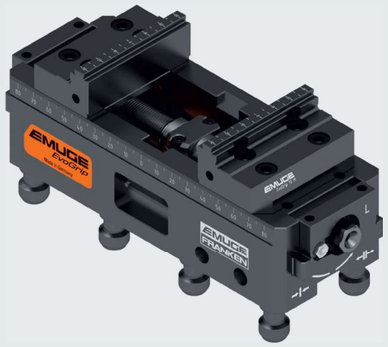

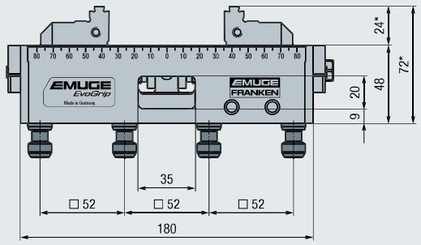

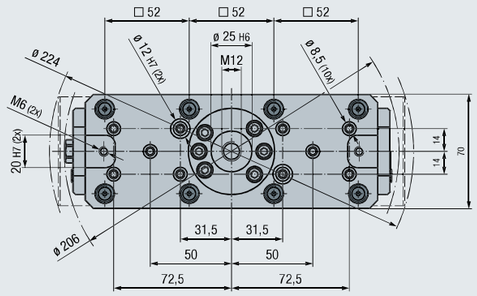

70-230 M 仕様寸法

Dimensions of series 70-230 M

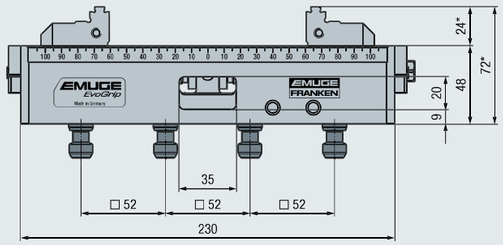

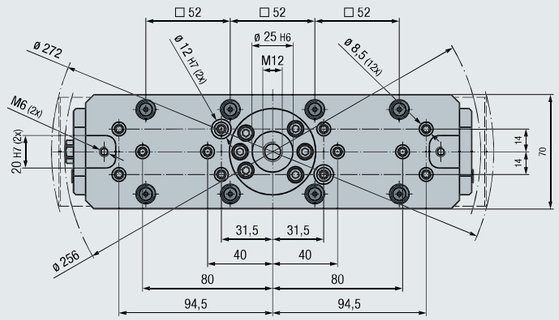

* サイズはクランピングジョーによる
Dimensions vary depending on type of clamping jaws

100-150 M 仕様寸法

Dimensions of series 100-150 M

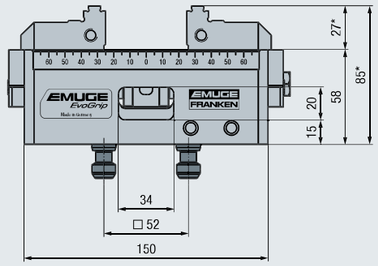

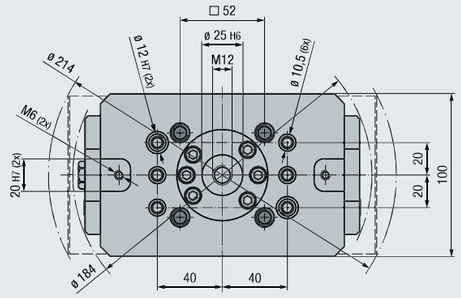

100-225 M 仕様寸法

Dimensions of series 100-225 M

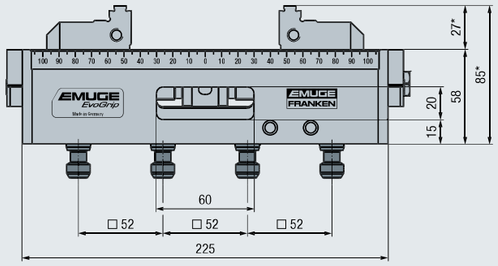

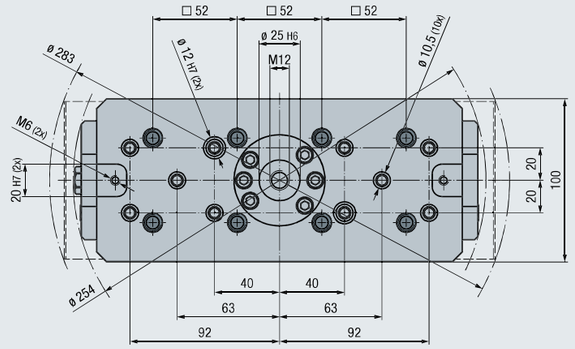

100-300 M 仕様寸法

Dimensions of series 100-300 M

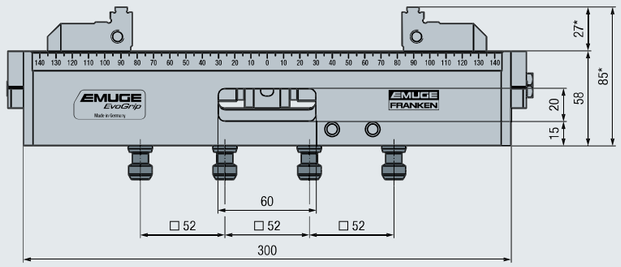

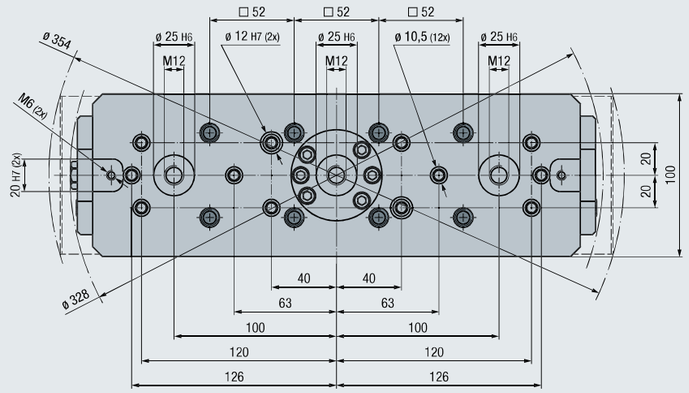

* サイズはクランピングジョーによる
Dimensions vary depending on type of clamping jaws

120-200 M 仕様寸法

Dimensions of series 120-200 M

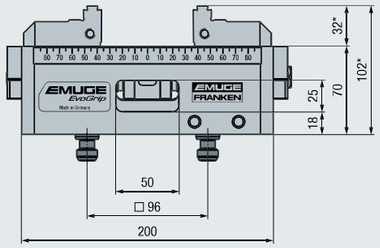

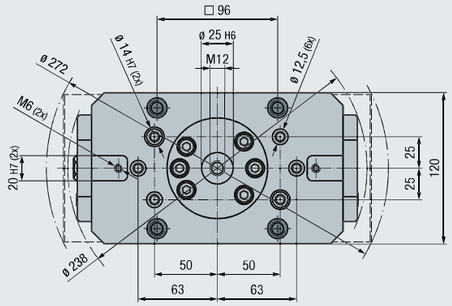

120-325 M 仕様寸法

Dimensions of series 120-325 M

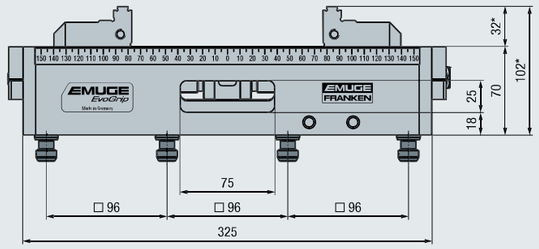

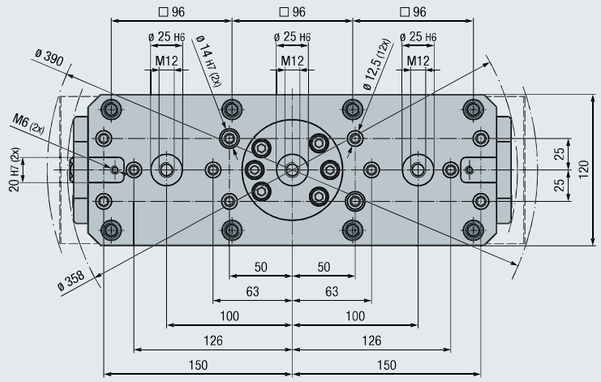

120-400 M 仕様寸法

Dimensions of series 120-400 M

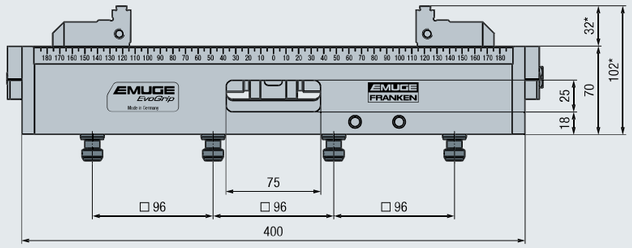

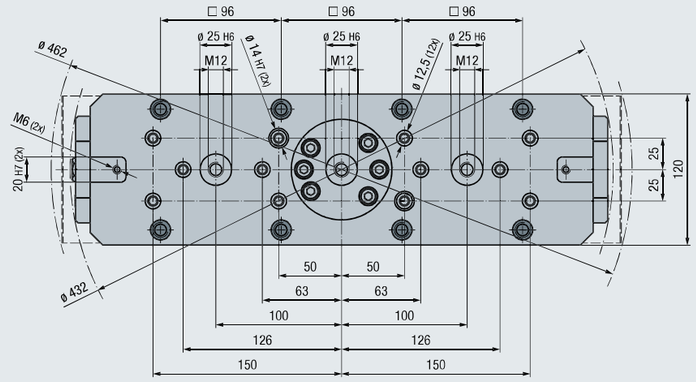

* サイズはクランピングジョーによる
Dimensions vary depending on type of clamping jaws

クランピング範囲 · Dimensions clamping range

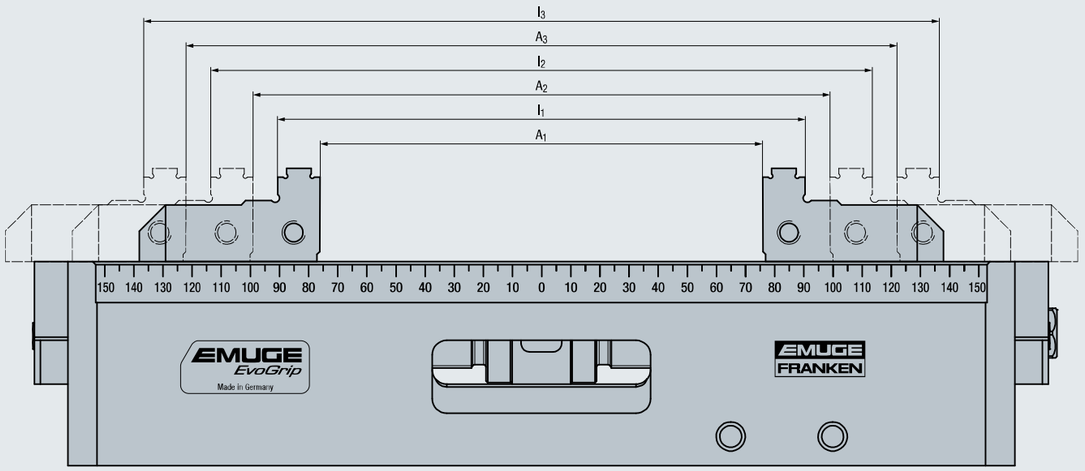

ステップタイプのリバースジョーを組み合わせた場合
Example illustration with Reversible jaws Stepped

メカニカル センタリングバイス · Mechanical Centering Vises EMUGE EvoGrip

クランピング範囲 · Dimensions clamping range

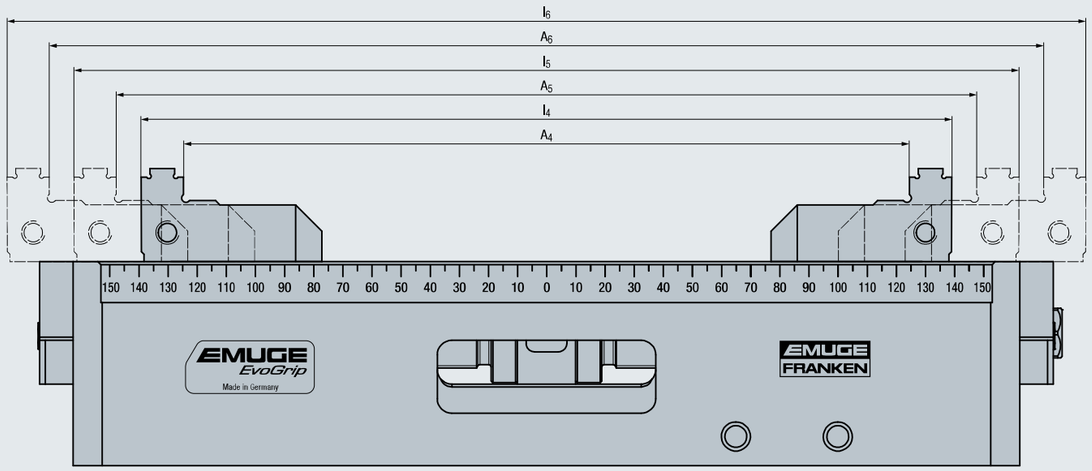

ステップタイプのリバースジョーを組み合わせた場合
Example illustration with Reversible jaws Stepped

シリーズ Series	幅 Width [mm]	長さ Length [mm]	クランピング範囲 Dimensions clamping range A_1 [mm]	A_2 [mm]	A_3 [mm]	A_4 [mm]	A_5 [mm]	A_6 [mm]	クランピング範囲 Dimensions clamping range l_1 [mm]	l_2 [mm]	l_3 [mm]	l_4 [mm]	l_5 [mm]	l_6 [mm]
70-130 M	70	130	0 - 49	27 - 77	–	61 - 111	89 - 139	–	25 - 73	51 - 101	–	85 - 135	113 - 163	–
70-180 M	70	180	0 - 71	27 - 99	55 - 127	61 - 133	89 - 161	117 - 189	25 - 95	51 - 123	79 - 151	85 - 157	113 - 185	141 - 213
70-230 M	70	230	0 - 121	27 - 149	55 - 177	61 - 183	89 - 211	117 - 239	25 - 145	51 - 173	79 - 201	85 - 207	113 - 235	141 - 263
100-150 M	100	150	0 - 50	33 - 84	–	78 - 129	112 - 163	–	28 - 77	60 - 111	–	105 - 156	139 - 190	–
100-225 M	100	225	0 - 91	33 - 125	67 - 159	78 - 170	112 - 204	146 - 238	28 - 118	60 - 152	94 - 186	105 - 197	139 - 231	173 - 265
100-300 M	100	300	0 - 166	33 - 200	67 - 234	78 - 245	112 - 279	146 - 323	28 - 193	60 - 227	94 - 261	105 - 272	139 - 306	173 - 340
120-200 M	120	200	0 - 73	45 - 119	–	96 - 170	142 - 216	–	30 - 102	74 - 148	–	125 - 199	171 - 245	–
120-325 M	120	325	0 - 152	45 - 198	91 - 244	96 - 249	142 - 295	188 - 341	30 - 181	74 - 227	120 - 273	125 - 278	171 - 324	217 - 370
120-400 M	120	400	0 - 227	45 - 273	91 - 319	96 - 324	142 - 370	188 - 416	30 - 256	74 - 302	120 - 348	125 - 353	171 - 399	217 - 445

マルチピース クランピングジョー · With multi-piece clamping jaws

特長と優位性	Advantages
エヴォグリップをマルチピース クランピングジョーと組み合わせた場合の利点 :	**Our EvoGrip with multi-piece clamping jaws offers you the following advantages:**
• さまざまなタイプのリバーシブルジョーの選択が可能 • リバーシブルジョーの取り付け位置を変えられる溝付きのベースジョー • リバーシブルジョーの組み合わせでより大きなクランプ範囲 • シングルジョーでの片押しにカスタマイズが可能 (要サポートブラケット) • 素早く簡単にリバーシブルジョーの交換ができる • 干渉のリスクを最小化 • ミドルジョーを用いれば複数ワークの一括クランプが可能 • クランピングジョーの特殊品にも対応 • 標準幅に加え、狭小幅のスリムタイプのリバーシブルジョーを標準ラインナップ	• Large selection of different types of reversible jaws • Base jaws with slots for variable positioning of the reversible jaws • Variable mounting enables a wider clamping range • Single-jaw clamping possible (support bracket required) • Fast and easy change of reversible jaws • Minimised interference contour due to different clamping widths • Multiple clamping with middle jaw possible • Customised shapes of clamping jaws available on request • Reversible jaws available in standard width and slim design

リバーシブルジョー · Reversible jaws

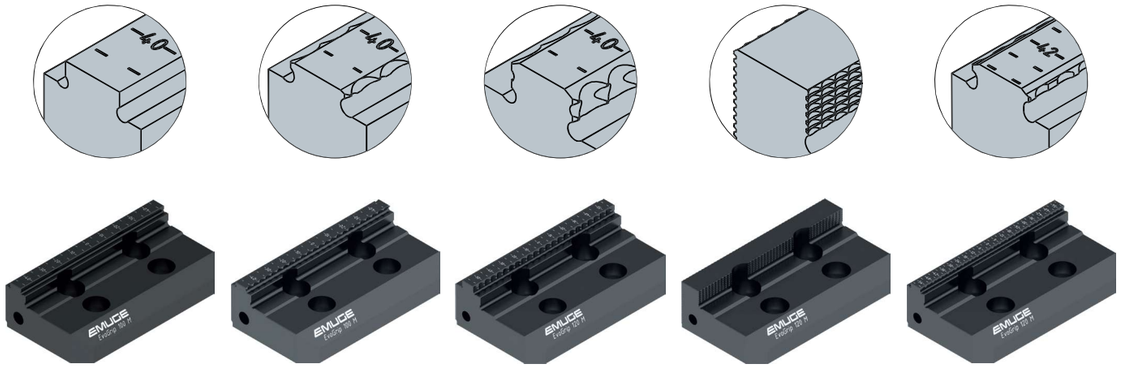

リバーシブルジョー ステップ Reversible jaw Stepped	リバーシブルジョー グリップ Reversible jaw Grip	リバーシブルジョー ダブルグリップ Reversible jaw DoubleGrip	リバーシブルジョー ローレット Reversible jaw Knurled	リバーシブルジョー スタンピング Reversible jaw Stamping contour
オフセットされたステップの付いたフラットなクランピング面 With flat clamping faces and offset step for clamping without clamping marks.	トップステップにグリップ付きのクランピング面 高負荷な加工に最適 高いクランプ力によりスタンピングなしでプリハードン鋼と軟らかい材料のクランプが可能 特殊品としてさらに高硬度の材料に対応可能. With Grip clamping faces on the top step. Suitable for heavy machining. For clamping pre-hardened and soft materials without pre-stamping due to high clamping force. Design for clamping harder materials on request.	トップステップに二列のグリップ付きのクランピング面 高負荷な加工に最適 高いクランプ力によりスタンピングなしでプリハードン鋼と軟らかい材料のクランプが可能 特殊品としてさらに高硬度の材料に対応可能 With double-row Grip clamping faces on the top step. Suitable for heavy machining. For clamping pre-hardened and soft materials without pre-stamping due to high clamping force. Design for clamping harder materials on request.	クランピング面全体にローレット処理 高負荷な加工に最適 ステップなしの全面クランプ 高いクランプ力によりスタンピングなしでプリハードン鋼と軟らかい材料のクランプが可能 With knurling over the entire clamping face. Suitable for heavy machining. For stepless clamping of pre-hardened and soft materials without pre-stamping due to high clamping force.	LANG 社のスタンピングシステムに対応 With stamping contour, compatible with LANG stamping system.

幅 Width [mm]	クランプ幅 Clamping width [mm]	取り付け方法 Connection type	タイプ Type: ステップ Stepped	グリップ Grip	ダブルグリップ DoubleGrip	ローレット Knurled	スタンピング Stamping contour	重量/セット Weight per set [kg]
70	47	**スクリュー screwed (14.9)**	**SEG1079.7772**	**SEG1079.7775**	**SEG1079.7778**			0,6
	67		**SEG1079.4257**	**SEG1079.4323**	**SEG1079.4330**	**SEG1079.4310**	**SEG1079.4335**	0,7
100	67		**SEG1079.7773**	**SEG1079.7776**	**SEG1079.7779**			1,2
	97		**SEG1079.4274**	**SEG1079.4331**	**SEG1079.4332**	**SEG1079.4311**	**SEG1079.4336**	1,3
120	87		**SEG1079.7774**	**SEG1079.7777**	**SEG1079.7780**			2,1
	117		**SEG1079.4281**	**SEG1079.4333**	**SEG1079.4334**	**SEG1079.4312**	**SEG1079.4337**	2,2

異なる幅のリバーシブルジョーも特殊対応致します
Longer and shorter clamping widths available on request

注記 : セットでの販売、スクリューは付属します
Note: Sold in sets including screws

注意: 強度区分14.9 クラスのスクリューをご使用ください!
Attention: Only use with screws of property class 14.9!

リバーシブルジョーの諸寸法 · Dimensions reversible jaws

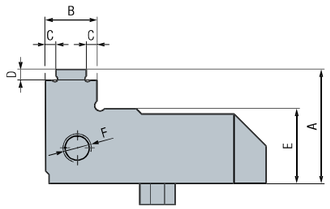

リバーシブルジョーのタイプ Reversible jaw type	幅 Width [mm]	クランプ幅 Clamping width [mm]	A [mm]	B [mm]	C [mm]	D [mm]	E [mm]	F [mm]
ステップ Stepped	**70**	47	24	12	3	3	15	M6
		67	24	12	3	3	15	M6
	100	67	27	13,5	3	3	18	M8
		97	27	13,5	3	3	18	M8
	120	87	32	14,5	3	3	21	M8
		117	32	14,5	3	3	21	M8
グリップ Grip	**70**	47	24	12	2,7	2	15	M6
		67	24	12	2,7	2	15	M6
	100	67	27	13,5	2,7	2,5	18	M8
		97	27	13,5	2,7	2,5	18	M8
	120	87	32	14,5	2,7	3	21	M8
		117	32	14,5	2,7	3	21	M8
ダブルグリップ DoubleGrip	**70**	47	27	18	4,7	5	15	M6
		67	27	18	4,7	5	15	M6
	100	67	29,5	18,5	4,7	5	18	M8
		97	29,5	18,5	4,7	5	18	M8
	120	87	34	20,5	4,7	5	21	M8
		117	34	20,5	4,7	5	21	M8
ローレット Knurled	**70**	67	24	12	–	–	15	M6
	100	97	27	14	–	–	18	M8
	120	117	32	15	–	–	21	M8
スタンピング Stamping contour	**70**	67	24	12	2,7	3	15	M6
	100	97	27	13,5	2,7	3	18	M8
	120	117	32	14,5	2,7	3	21	M8

リバーシブルジョー · Reversible jaws




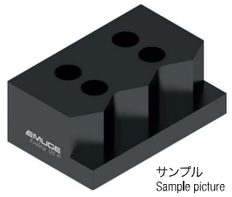

サンプル
Sample picture

リバーシブルジョー プリズム Reversible jaw Prism	リバーシブルジョー ブランク アルミ A7075 Reversible jaw Blank Alu 3.4365	リバーシブルジョー ブランク 金型鋼 1.2312 Reversible jaw Blank Steel 1.2312	リバーシブルジョー 特殊 Reversible jaw Special design
両サイドに異なるプリズム形状 丸物ワークのクランプに With different prism contours on both sides. For clamping round components.	お客様での追加工用 アルミ製ブランク Aluminium blank for customer-specific adaptation.	お客様での追加工用 金型鋼製ブランク Steel blank for customer-specific adaptation.	お客様からの要求に応じた特殊品 Design according to customer specifications.

幅 Width [mm]	クランプ幅 Clamping width [mm]	取り付け方法 Connection type	タイプ Type プリズム Prism	ブランク アルミ A7075 Blank Alu 3.4365	ブランク 金型鋼 1.2312 Blank Steel 1.2312	特殊 Special design	重量/セット Weight per set [kg]
70	67	**スクリュー** **screwed** **(14.9)**	**SEG1079.4339**			リクエスト Upon request	1,6
				SEG1079.4289			0,7
					SEG1079.4297		1,9
100	97		**SEG1079.4340**				3,4
				SEG1079.4290			1,4
					SEG1079.4298		3,5
120	117		**SEG1079.4342**				5,6
				SEG1079.4293			2,4
					SEG1079.4307		6,0

注記 : セットでの販売、スクリューは付属します
Note: Sold in sets including screws

注意: 強度区分14.9 クラスのスクリューをご使用ください!
Attention: Only use with screws of property class 14.9!

リバーシブルジョーの諸寸法 · Dimensions reversible jaws

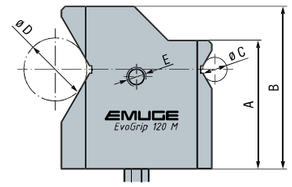

リバーシブル ジョーのタイプ Reversible jaw type	幅 Width [mm]	クランプ幅 Clamping width [mm]	A [mm]	B [mm]	C [mm]	D [mm]	E [mm]
プリズム Prism	**70**	67	42	51	10 - 28	20 - 60	M6
	100	97	48,5	59,5	10 - 28	23 - 70	M8
	120	117	53	67	10 - 28	26 - 80	M8

個別の形状要求に合わせて加工可能なエリア
Area for adaptation to individual geometry

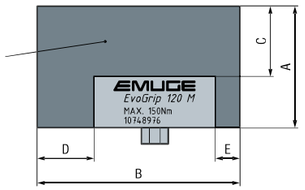

リバーシブル ジョーのタイプ Reversible jaw type	幅 Width [mm]	クランプ幅 Clamping width [mm]	A [mm]	B [mm]	C [mm]	D [mm]	E [mm]
ブランク アルミ A7075 Blank Alu 3.4365	**70**	67	35	48	21	11,5	6,5
	100	97	40	59,5	23	15	8,5
	120	117	45	75	26	21	9
ブランク 金型鋼 1.2312 Blank Steel 1.2312	**70**	67	35	48	21	11,5	6,5
	100	97	40	59,5	23	15	8,5
	120	117	45	75	26	21	9

リバーシブルジョー · Reversible jaws

リバーシブルジョー レール Reversible jaw Rail	リバーシブルジョー ヴァリオ Reversible jaw Vario	リバーシブルジョー フラット + トップジョー用ねじ穴 Reversible jaw Flat + Threads for top jaws
レールインサート取り付け用 (23ページ参照) 高負荷な加工に最適 高硬度材のクランプに	万能的に使えるヴァリオインサート取り付け用 (24-25ページ参照) • 自由形状または丸物ワーク • 高いクランプ力によりスタンピングなしでプリハードン鋼と軟らかい材料のクランプが可能	フラットなクランピング面 トップジョー固定用のねじ穴付き (26-28ページ参照)
For use with rail inserts (see page 23). Suitable for heavy machining. For clamping hard materials.	For versatile Vario inserts (see page 24-25). For clamping • free-form parts and round components • pre-hardened and soft materials without pre-stamping due to high clamping force	With flat clamping faces. With additional threads for screwing on top jaws (see page 26-28).

幅 Width [mm]	クランプ幅 Clamping width [mm]	取り付け方法 Connection type	タイプ Type レール Rail	ヴァリオ Vario	フラット + ねじ穴 Flat + Threads	重量/セット Weight per set [kg]
70	67	**スクリュー** **screwed** **(14.9)**	**SEG1079.9019**		**SEG1079.4313**	0,7
				SEG1079.4698		0,9
100	97		**SEG1079.9025**		**SEG1079.4318**	1,3
				SEG1079.4700		1,7
120	117		**SEG1079.9027**		**SEG1079.4320**	2,2
				SEG1079.4703		3,0

異なる幅のリバーシブルジョーも特殊対応致します
Longer and shorter clamping widths available on request

注記 : セットでの販売、スクリューは付属します、インサートとトップジョーは別売りです
Note: Sold in sets including screws, without inserts resp. without top jaws

注意: 強度区分14.9 クラスのスクリューをご使用ください!
Attention: Only use with screws of property class 14.9!

レール インサート · Rail inserts for reversible jaw Rail

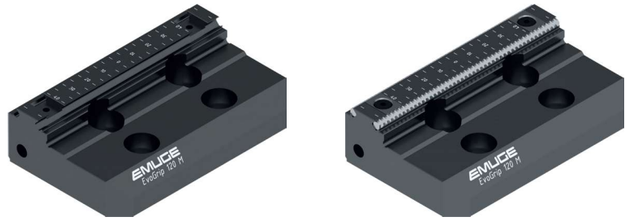

仕様 Designation	適合 Use	重量 Weight [kg]	型番 Article no.
HSS レールインサート セット (レールインサート 4 個、クランピングナット 4 個、スクリューのセット) Set of Rail inserts Grip HSS (one set contains 4 Rail inserts and 4 clamping pieces incl. screws)	リバーシブルジョー レール 幅70 mm Reversible jaw Rail, width 70 mm	0,016	**SEG1079.9649**
	リバーシブルジョー レール 幅100 mm Reversible jaw Rail, width 100 mm	0,040	**SEG1079.9650**
	リバーシブルジョー レール 幅120 mm Reversible jaw Rail, width 120 mm	0,048	**SEG1079.9651**

リバーシブルジョーの諸寸法 · Dimensions reversible jaws

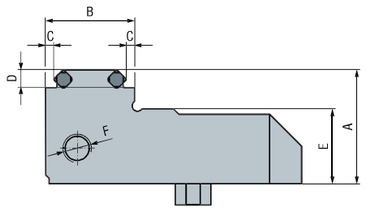

リバーシブル ジョーのタイプ Reversible jaw type	幅 Width [mm]	クランプ幅 Clamping width [mm]	A [mm]	B [mm]	C [mm]	D [mm]	E [mm]	F [mm]
レール Rail	**70**	67	27	20	2,5	4	15	M6
	100	97	30	23	2,5	5	18	M8
	120	117	35	25	2,5	5	21	M8

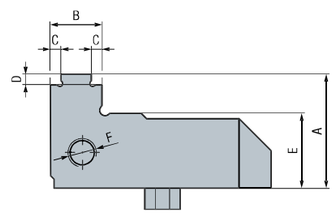

リバーシブル ジョーのタイプ Reversible jaw type	幅 Width [mm]	クランプ幅 Clamping width [mm]	A [mm]	B [mm]	C [mm]	D [mm]	E [mm]	F [mm]
フラット + ねじ穴 Flat + Threads	**70**	67	22	12	–	–	15	M6
	100	97	35	13,5	–	–	19	M8
	120	117	40	15	–	–	22	M8

ヴァリオ インサート · Vario inserts for reversible jaw Vario

サンプル
Example illustrations

仕様 Designation	適合 Use	重量 Weight [kg]	型番 Article no.
ヴァリオ インサート グルーブ　セット: 円筒型リング溝付きインサート (セットには 4個のインサートとスクリューが含まれます) Set of Vario inserts grooved: cylindrical inserts with ring grooves (one set contains 4 Vario inserts incl. screws)	リバーシブルジョー ヴァリオ 幅70 mm Reversible jaw Vario, width 70 mm	0,07	**SEG1079.4730**
	リバーシブルジョー ヴァリオ 幅100 mm Reversible jaw Vario, width 100 mm	0,19	**SEG1079.4731**
	リバーシブルジョー ヴァリオ 幅120 mm Reversible jaw Vario, width 120 mm	0,35	**SEG1079.4732**

ヴァリオ インサート ムルティ　セット: フラット面とグリップ付き曲面を持つインサート (セットには 4個のインサートとスクリューが含まれます) Set of Vario inserts multi: Inserts with straight and rounded clamping faces, with flat contour and Grip contour and different support faces (one set contains 4 Vario inserts incl. screws)	リバーシブルジョー ヴァリオ 幅70 mm Reversible jaw Vario, width 70 mm	0,12	**SEG1079.4704**
	リバーシブルジョー ヴァリオ 幅100 mm Reversible jaw Vario, width 100 mm	0,22	**SEG1079.4709**
	リバーシブルジョー ヴァリオ 幅120 mm Reversible jaw Vario, width 120 mm	0,33	**SEG1079.4729**

リバーシブルジョーの諸寸法 · Dimensions reversible jaws

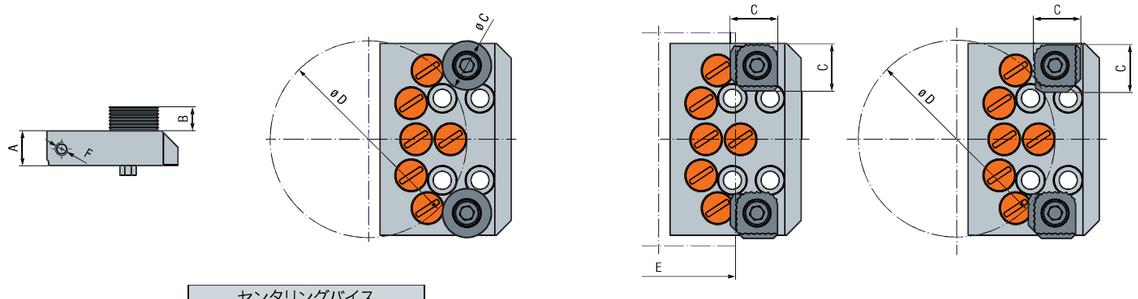

リバーシブル ジョーのタイプ Reversible jaw type	センタリングバイス Centering vise 幅 Width [mm]	長さ Length [mm]	クランプ幅 Clamping width [mm]	A [mm]	B [mm]	C [mm]	D [mm]	E [mm]	F [mm]
ヴァリオ ヴァリオインサート グルーブ Vario with Vario inserts grooved	**70**	130	67	15	9	16	20 - 115	–	M6
		180					20 - 162	–	
		230					20 - 210	–	
	100	150	97	18	12	24	18 - 116	–	M8
		225					18 - 183	–	
		300					18 - 254	–	
	120	200	117	21	14,5	30	30 - 179	–	M8
		325					30 - 296	–	
		400					30 - 369	–	
ヴァリオ ヴァリオインサート ムルティ Vario with Vario inserts multi	**70**	130	67	15	10	21,5 x 21,5	20 - 115	17 - 112	M6
		180					20 - 162	17 - 159	
		230					20 - 210	17 - 207	
	100	150	97	18	12	25 x 24,5	18 - 116	20 - 118	M8
		225					18 - 183	20 - 185	
		300					18 - 254	20 - 256	
	120	200	117	21	14	28,8 x 28,5	30 - 179	34 - 183	M8
		325					30 - 296	34 - 300	
		400					30 - 369	34 - 373	

トップジョー · Top jaws

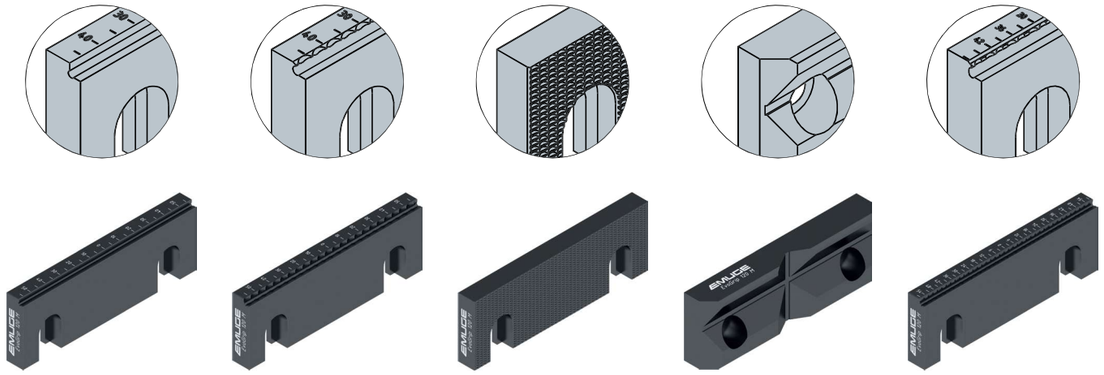

トップジョー ステップ Top jaw Stepped	トップジョー グリップ Top jaw Grip	トップジョー ローレット Top jaw Knurled	トップジョー プリズム Top jaw Prism	トップジョー スタンピング Top jaw Stamping contour
オフセットされたステップの付いたフラットなクランピング面	トップステップにグリップ付きのクランピング面 高負荷な加工に最適 高いクランプ力によりスタンピングなしでプリハードン鋼と軟らかい材料のクランプが可能 特殊品としてさらに高硬度の材料に対応可能	クランピング面全体にローレット処理 高負荷な加工に最適 ステップなしの全面クランプ 高いクランプ力によりスタンピングなしでプリハードン鋼と軟らかい材料のクランプが可能	丸物ワークのクランプに最適なプリズム形状	LANG 社のスタンピングシステムに対応
With flat clamping face and offset step for clamping without clamping marks.	With Grip clamping face on the top step. Suitable for heavy machining. For clamping pre-hardened and soft materials without pre-stamping due to high clamping force. Design for clamping harder materials on request.	With knurling over the entire clamping face. Suitable for heavy machining. For stepless clamping of pre-hardened and soft materials without pre-stamping due to high clamping force.	With prism contour for clamping round components.	With stamping contour, compatible with LANG stamping system.

幅 Width [mm]	クランプ幅 Clamping width [mm]	取り付け方法 Connection type	タイプ Type ステップ Stepped	グリップ Grip	ローレット Knurled	プリズム Prism	スタンピング Stamping contour	重量/セット Weight per set [kg]
70	67	スクリュー screwed (8.8)	**SEG1079.4434**	**SEG1079.4441**	**SEG1079.4440**		**SEG1079.4442**	0,88
						SEG1079.4450		1,46
100	97		**SEG1079.4460**	**SEG1079.4484**	**SEG1079.4490**		**SEG1079.4489**	0,52
						SEG1079.4488		0,96
120	117		**SEG1079.4495**	**SEG1079.4511**	**SEG1079.4519**		**SEG1079.4517**	0,24
						SEG1079.4514		0,34

注記 : セットでの販売、スクリューは付属します
Note: Sold in sets including screws

トップジョーの諸寸法 · Dimensions top jaws

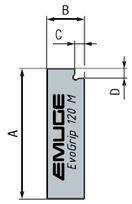

トップジョーのタイプ Top jaw type	幅 Width [mm]	クランプ幅 Clamping width [mm]	A [mm]	B [mm]	C [mm]	D [mm]
ステップ Stepped	**70**	67	22	7,5	3	3
	100	97	35	9,5	3	3
	120	117	40	11,5	3	3
グリップ Grip	**70**	67	22	7,5	2,7	2
	100	97	35	9,5	2,7	2,5
	120	117	40	11,5	2,7	3
ローレット Knurled	**70**	67	22	7,5	–	–
	100	97	35	9,5	–	–
	120	117	40	11,5	–	–
スタンピング Stamping contour	**70**	67	22	7,5	2,7	3
	100	97	35	9,5	2,7	3
	120	117	40	11,5	2,7	3

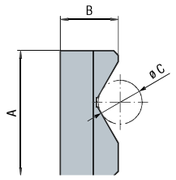

トップジョーのタイプ Top jaw type	幅 Width [mm]	クランプ幅 Clamping width [mm]	A [mm]	B [mm]	C [mm]
プリズム Prism	**70**	67	22	11,5	10 - 26
	100	97	35	15	12 - 36
	120	117	40	18,5	14 - 46

トップジョー · Top jaws

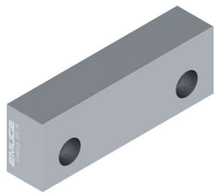

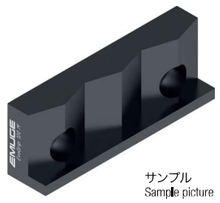

サンプル
Sample picture

トップジョー ブランク アルミ A7075 Top jaw Blank Alu 3.4365	トップジョー ブランク 金型鋼 1.2312 Top jaw Blank Steel 1.2312	トップジョー 特殊 Top jaw Special design
お客様での追加工用 アルミ製ブランク Aluminium blank for customer-specific adaptation.	お客様での追加工用 鋼製ブランク Steel blank for customer-specific adaptation.	お客様からの要求に応じた特殊品 Design according to customer specifications.

幅 Width [mm]	クランプ幅 Clamping width [mm]	取り付け方法 Connection type	タイプ Type ブランク アルミ A7075 Blank Alu 3.4365	タイプ Type ブランク 金型鋼 1.2312 Blank Steel 1.2312	タイプ Type 特殊 Special design	重量/セット Weight per set [kg]
70	67	スクリュー screwed (8.8)	**SEG1079.4436**		リクエスト Upon request	0,16
				SEG1079.4437		0,42
100	97		**SEG1079.4485**			0,42
				SEG1079.4487		1,16
120	117		**SEG1079.4512**			0,66
				SEG1079.4513		1,82

注記 : セットでの販売、スクリューは付属します
Note: Sold in sets including screws

トップジョーの諸寸法 · Dimensions top jaws

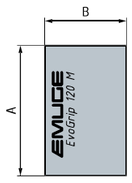

トップジョーのタイプ Top jaw type	幅 Width [mm]	クランプ幅 Clamping width [mm]	A [mm]	B [mm]
ブランク アルミ A7075 Blank Alu 3.4365	**70**	67	22	15
	100	97	35	22
	120	117	40	25
ブランク 金型鋼 1.2312 Blank Steel 1.2312	**70**	67	22	15
	100	97	35	22
	120	117	40	25

ミドルジョー · Middle jaws

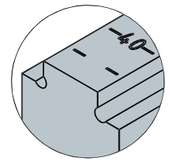

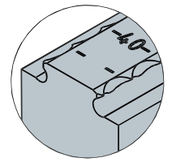

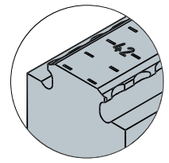

ミドルジョー ステップ Middle jaw Stepped	ミドルジョー グリップ Middle jaw Grip	ミドルジョー スタンピング Middle jaw Stamping contour
オフセットされたステップの付いたフラットなクランピング面 With flat clamping faces and offset step for clamping without clamping marks.	トップステップにグリップ付きのクランピング面 高負荷な加工に最適 高いクランプ力によりスタンピングなしでプリハードン鋼と軟らかい材料のクランプが可能 With Grip clamping faces on the top step. Suitable for heavy machining. For clamping pre-hardened and soft materials without pre-stamping due to high clamping force.	LANG 社のスタンピングシステムに対応 With stamping contour, compatible with LANG stamping system.

幅 Width [mm]	クランプ幅 Clamping width [mm]	取り付け方法 Connection type	タイプ Type ステップ Stepped	タイプ Type グリップ Grip	タイプ Type スタンピング Stamping contour	重量 Weight [kg]
70	67	クイックチェンジ式 quickly changeable	**SEG1079.4366**	**SEG1079.4369**	**SEG1079.4371**	0,2
100	97		**SEG1079.4385**	**SEG1079.4388**	**SEG1079.4390**	0,5
120	117		**SEG1079.4391**	**SEG1079.4392**	**SEG1079.4393**	0,7

ミドルジョーの諸寸法 · Dimensions middle jaws

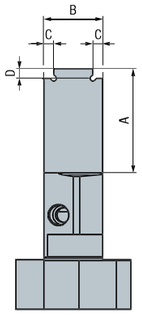

ミドルジョーのタイプ Middle jaw type	幅 Width [mm]	クランプ幅 Clamping width [mm]	A [mm]	B [mm]	C [mm]	D [mm]
ステップ Stepped	**70**	67	24	14	3	3
	100	97	27	16	3	3
	120	117	32	18	3	3
グリップ Grip	**70**	67	24	14	3	2
	100	97	27	16	3	2,5
	120	117	32	18	3	3
スタンピング Stamping contour	**70**	67	24	14	2,7	3
	100	97	27	16	2,7	3
	120	117	32	18	2,7	3

アクセサリ · Accessories

アプリケーション

テレスコピック カップリングを使用することで、同じ幅の2台のエヴォグリップを用いてさらに大きなサイズのワークを高精度にセンターにクランプすることが可能です。

それぞれのバイスをシングルジョーによる片押し仕様にカスタマイズするためには、まずスピンドルカバーを外してサポートブラケットを取り付けます。次に2台のスクリューシャフトにカップリングを繋ぎ、必要な長さに調整することでセッティング完了です。

いずれか片方のユニットを適正トルクで締め付けることで、大きなワークをセンタリングしてクランプすることが可能になります。

Application

Thanks to our telescopic coupling, you can clamp large components precisely and centred between two EvoGrip centering vises of the same width.

In order to convert both units for single-jaw clamping, first remove the spindle cover and install the support bracket. The two screw shafts are then connected to the coupling and adjusted to the desired length.

Finally, you can apply the torque using just one of the two centering vises and clamp the large component in the center.

アクセサリ · Accessories

製品名 Designation	バイス幅 Width [mm]	クランプ範囲 Range [mm]	重量 Weight [kg]	型番 Article no.
カップリング Coupling	**70**	133,5 - 175	0,40	**SEG1079.4617**
	100	123 - 154	0,52	**SEG1079.6350**
	120	249 - 367	1,85	**SEG1079.4706**

シングルジョーによる片押し時に必要
Required for single-jaw clamping

製品名 Designation	バイス幅 Width [mm]	クランプ幅 Clamping width [mm]	重量 Weight [kg]	型番 Article no.
サポートブラケット Support bracket	**70**	130 / 180 / 230	0,07	**SEG1077.3053**
	100	150 / 225 / 300	0,15	**SEG1077.3047**
	120	200 / 325 / 400	0,27	**SEG1077.0984**

製品名 Designation	適用 Use	Max. トルク Max. Torque [Nm]	型番 Article no.
トルクレンチ Torque wrench	EvoGrip 70	100	**QB008008.216**
	EvoGrip 100	200	**QB008008.217**
	EvoGrip 120	300	**QB008008.218**

製品名 Designation	適用 Use	フラット幅 Width across flats [mm]	型番 Article no.
1/2" 六角ソケット アダプタ 1/2" hexagon socket adapter	EvoGrip 70	13	**QB008002.022013**
	EvoGrip 100	15	**QB008002.022015**
	EvoGrip 120	17	**QB008002.022017**

製品名 Designation	適用 Use	フラット幅 Width across flats [mm]	型番 Article no.
1/2" 六角ヘッド アダプタ 1/2" hexagon head adapter	EvoGrip 70	8	**QB003007.08060**
	EvoGrip 100	10	**QB003007.10060**
	EvoGrip 120	12	**QB003007.12061**

取り付け · Connection

製品名 Designation	グリッドサイズ Grid size [mm]	ねじサイズ Thread size	数量/セット Pieces per set	シリーズ Series	型番 Article no.
ロケーティングボルトセット Set of locating bolts	52	M10	4	70-130 M, 100-150 M	**SEG1079.4546**
			8	70-180 M, 70-230 M, 100-225 M, 100-300 M	**SEG1079.4549**
	96	M12	4	120-200 M	**SEG1079.4553**
			8	120-325 M, 120-400 M	**SEG1079.4554**

製品名 Designation	適用 Use	グリッドサイズ Grid size [mm]	寸法 Dimensions	型番 Article no.
ねじアダプタ Thread adapter	他社製品 / EvoGrip 70 und 100 Competitor / EvoGrip 70 and 100	52	M10 - M8	**SEG1075.0958**
	他社製品 / EvoGrip 120 Competitor / EvoGrip 120	96	M12 - M10	**SEG1075.0956**

製品名 Designation	シリーズ Series	セット内容 Includes	型番 Article no.
取り付けスクリューセット Set of screw connections	70-130 M	4x スクリュー DIN 6912 M8 x 25 (12.9) 2x センタリングブッシュ 12 x 10,1 x 6,6 – NI 4x Cylinder screw DIN 6912 M8 x 25 (12.9) 2x Centering bush 12 x 10.1 x 6.6 – NI	**SEG1079.4537**
	70-180 M 70-230 M	8x スクリュー DIN 6912 M8 x 25 (12.9) 2x センタリングブッシュ 12 x 10,1 x 6,6 – NI 8x Cylinder screw DIN 6912 M 8 x 25 (12.9) 2x Centering bush 12 x 10.1 x 6.6 – NI	**SEG1079.4539**
	100-150 M	4x スクリュー ISO 4762 M10 x 25 (12.9) 2x センタリングブッシュ 12 x 10,1 x 6,6 – NI 4x Cylinder screw ISO 4762 M10 x 25 (12.9) 2x Centering bush 12 x 10.1 x 6.6 – NI	**SEG1079.4542**
	100-225 M 100-300 M	8x スクリュー ISO 4762 M10 x 25 (12.9) 2x センタリングブッシュ 12 x 10,1 x 6,6 – NI 8x Cylinder screw ISO 4762 M10 x 25 (12.9) 2x Centering bush 12 x 10.1 x 6.6 – NI	**SEG1079.4543**
	120-200 M	4x スクリュー ISO 4762 M12 x 30 (12.9) 2x センタリングブッシュ 14 x 12,1 x 6,6 – NI 4x Cylinder screw ISO 4762 M12 x 30 (12.9) 2x Centering bush 14 x 12.1 x 6.6 – NI	**SEG1079.4544**
	120-325 M 120-400 M	12x スクリュー ISO 4762 M12 x 30 (12.9) 2x センタリングブッシュ 14 x 12,1 x 6,6 – NI 12x Cylinder screw ISO 4762 M12 x 30 (12.9) 2x Centering bush 14 x 12.1 x 6.6 – NI	**SEG1079.4545**

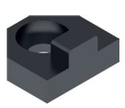

製品名 Designation	寸法 Dimensions [mm]	型番 Article no.
スクリュー付きスロットナット Slot nut including screw connection	20 - 8	**SEG1074.8796**
	20 - 10	**SEG1074.8797**
スロットナット DIN 6323 Slot nut DIN 6323	20 - 12	**QA006027.020120**
	20 - 14	**QA006027.020140**
	20 - 16	**QA006027.020160**
	20 - 18	**QA006027.020180**
スロットナット DIN 6322 A Slot nut DIN 6322 A	20 - 22	**QA006029.2212**
	20 - 24	**QA006029.2412**

ゼロポイント クランプシステム · Zero-point clamping system

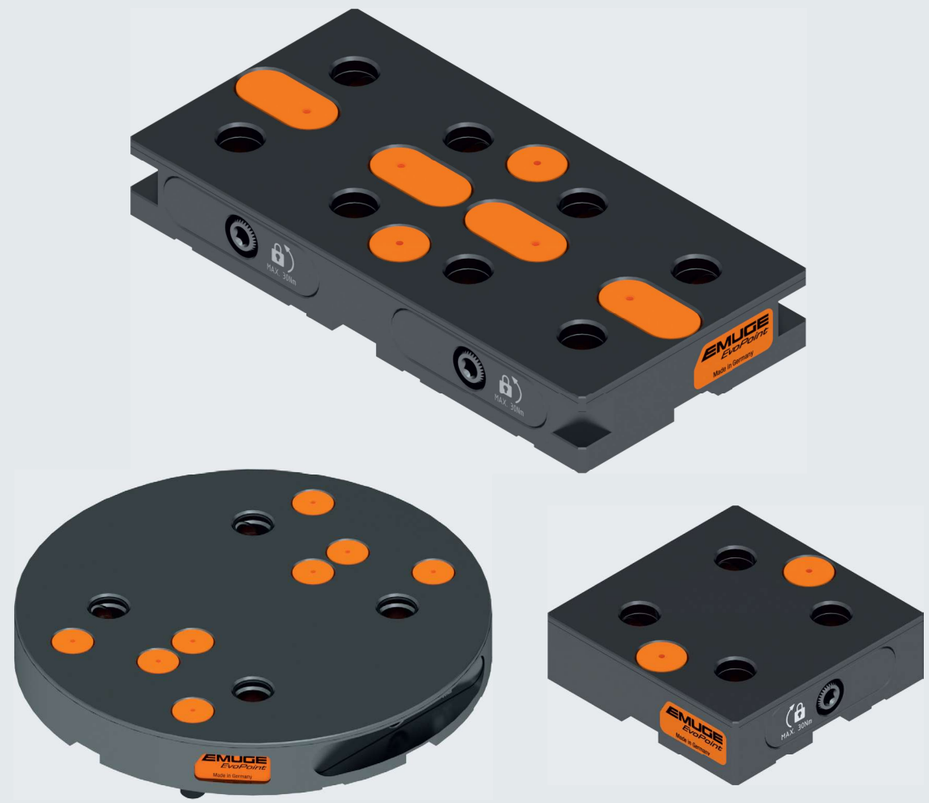

特長と優位性

- セットアップ時間削減による生産性向上
- 5 µ 未満の繰り返し精度を実現し、高いプロセス信頼性
- グリッドサイズ 52 と 96 mm の2種類
- 52 / 96 mm 両方のグリッドサイズに対応するユニバーサル ゼロポイントプレートもラインナップ
- 自動化にも対応
- 様々なプレートデザイン (円形、正方形、長方形)
- 150 kN を超えるホールド力
- 引き抜き耐力 30 kN
- カスタマイズ用に取り付け穴ナシのタイプもラインナップ
- フレキシブルな組み合わせが可能
- 高剛性かつ高耐性デザイン
- 簡易なメンテナンス
- 直観的で使いやすいユーザーフレンドリー デザイン
- 既存の他社システムにも対応
- 特殊品にも対応

Advantages

- Increased productivity thanks to reduced set-up times
- Repeatable precision clamping of less than 5 µ guarantees high process reliability
- Grid size 52 and 96 mm available
- Universal zero-point plate available with both grid sizes 52 / 96 mm
- Automation-capable
- Choice of different designs (round, square, rectangular)
- Holding forces exceeding 150 kN
- Pulling forces up to 30 kN
- With and without mounting option
- Flexible coupling
- Robust and durable
- Low maintenance
- User-friendliness
- Compatible with systems of competitors
- Special solutions possible

ゼロポイント クランプシステム · Zero-point clamping system

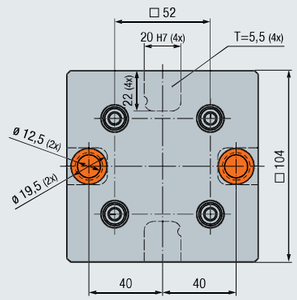

シリーズ Series	デザイン Design	寸法 Dimensions [mm]	グリッドサイズ Grid size [mm]	重量 Weight [kg]	機械テーブル取り付け Interface machine table	機械テーブル取り付けねじピッチ Grid size dimensions for screw connection machine table	適用エヴォポイント Interface EvoPoint	型番 Article no.
52 x 4 M	スクエア square	104 x 104 x 30	52 x 4	2,0	M12 (12.9)	40 センタースロット (M12) Slots in the center (M12)	52 M	**SEP1078.7950**

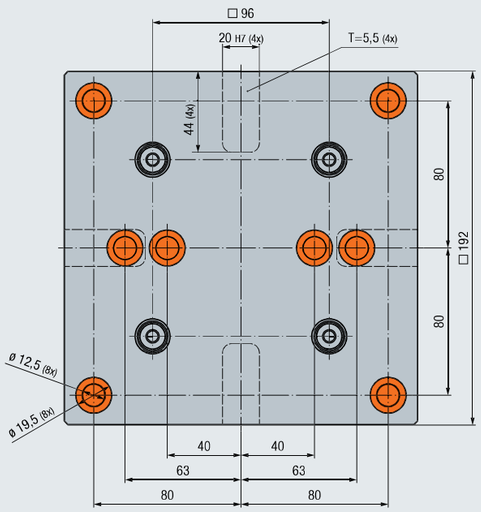

シリーズ Series	デザイン Design	寸法 Dimensions [mm]	グリッドサイズ Grid size [mm]	重量 Weight [kg]	機械テーブル取り付け Interface machine table	機械テーブル取り付けねじピッチ Grid size dimensions for screw connection machine table	適用エヴォポイント Interface EvoPoint	型番 Article no.
96 x 4 M	スクエア square	192 x 192 x 30	96 x 4	7,9	M12 (12.9)	40 / 63 / 80 センタースロット (M12) Slots in the center (M12)	96 M	**SEP1078.7952**

取り付け用パーツ (スクリューおよびセンタリングブッシュ) は付属します。
Components for the connection (screws and centering bushes) and small parts are included in the delivery

ゼロポイント クランプシステム · Zero-point clamping system

取り付け穴カスタマイズ用
without mounting bores

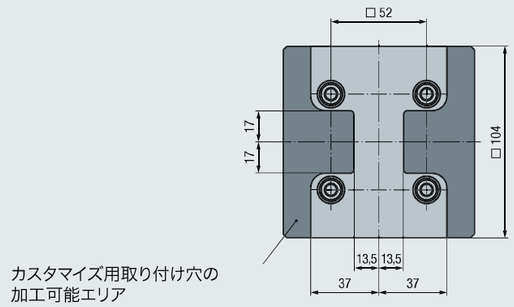

カスタマイズ用取り付け穴の
加工可能エリア
Area for the customer's own positioning of mounting bores

シリーズ Series	デザイン Design	寸法 Dimensions [mm]	グリッドサイズ Grid size [mm]	重量 Weight [kg]	機械テーブル取り付け Interface machine table	適用エヴォポイント Interface EvoPoint	型番 Article no.
52 x 4 M	スクエア square	104 x 104 x 30	52 x 4	2,2	M12 (12.9) 推奨 Recommendation	52 M	**SEP1079.6276**

取り付け穴カスタマイズ用
without mounting bores

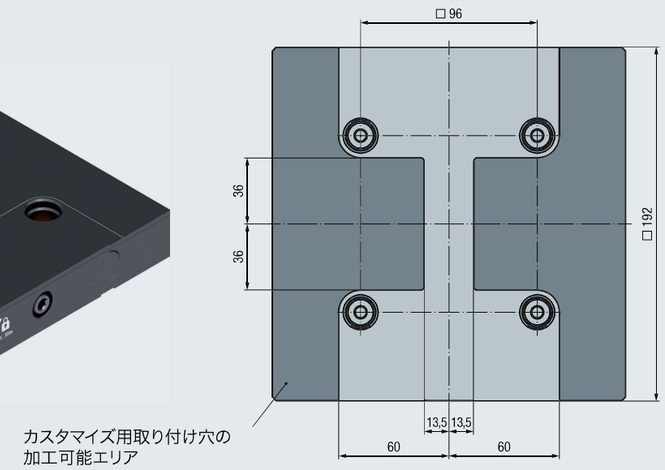

カスタマイズ用取り付け穴の
加工可能エリア
Area for the customer's own positioning of mounting bores

シリーズ Series	デザイン Design	寸法 Dimensions [mm]	グリッドサイズ Grid size [mm]	重量 Weight [kg]	機械テーブル取り付け Interface machine table	適用エヴォポイント Interface EvoPoint	型番 Article no.
96 x 4 M	スクエア square	192 x 192 x 30	96 x 4	8,1	M12 (12.9) 推奨 Recommendation	96 M	**SEP1079.6339**

取り付け用パーツ (スクリューおよびセンタリングブッシュ) は**別売りです。**
Components for the connection (screws and centering bushes) and small parts are **not included in the delivery**

ゼロポイント クランプシステム · Zero-point clamping system

ユニバーサル
Universal

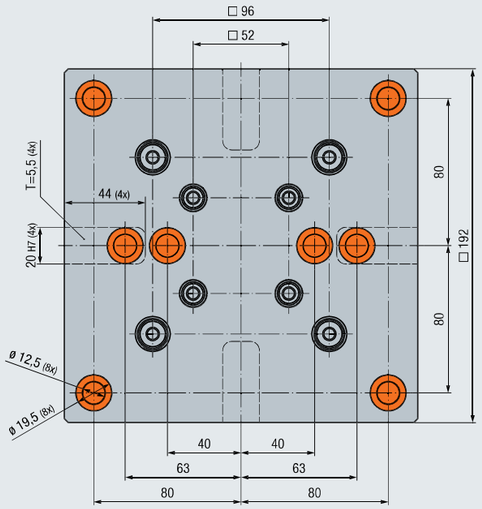

シリーズ Series	デザイン Design	寸法 Dimensions [mm]	グリッドサイズ Grid size [mm]	重量 Weight [kg]	機械テーブル取り付け Interface machine table	機械テーブル取り付けねじピッチ Grid size dimensions for screw connection machine table	適用エヴォポイント Interface EvoPoint	型番 Article no.
52/96 x 4 M	スクエア square	192 x 192 x 30	52 x 4 96 x 4	7,3	M12 (12.9)	40 / 63 / 80 センタースロット (M12) Slots in the center (M12)	52 M 96 M	**SEP1079.7827**

取り付け用パーツ (スクリューおよびセンタリングブッシュ) は付属します。
Components for the connection (screws and centering bushes) and small parts are included in the delivery

ゼロポイント クランプシステム · Zero-point clamping system

エヴォポイントのゼロポイント プレート ユニバーサルは52mmと96mm 両方のグリッドサイズに対応します。

1枚のプレートで様々な幅のセンタリグバイスにフレキシブルなアプローチが可能となります。

The EvoPoint zero-point clamping system Universal impresses with two combined zero-point interfaces in 52 and 96 mm grid sizes.

This allows a flexible approach to the application with just one zero-point plate.

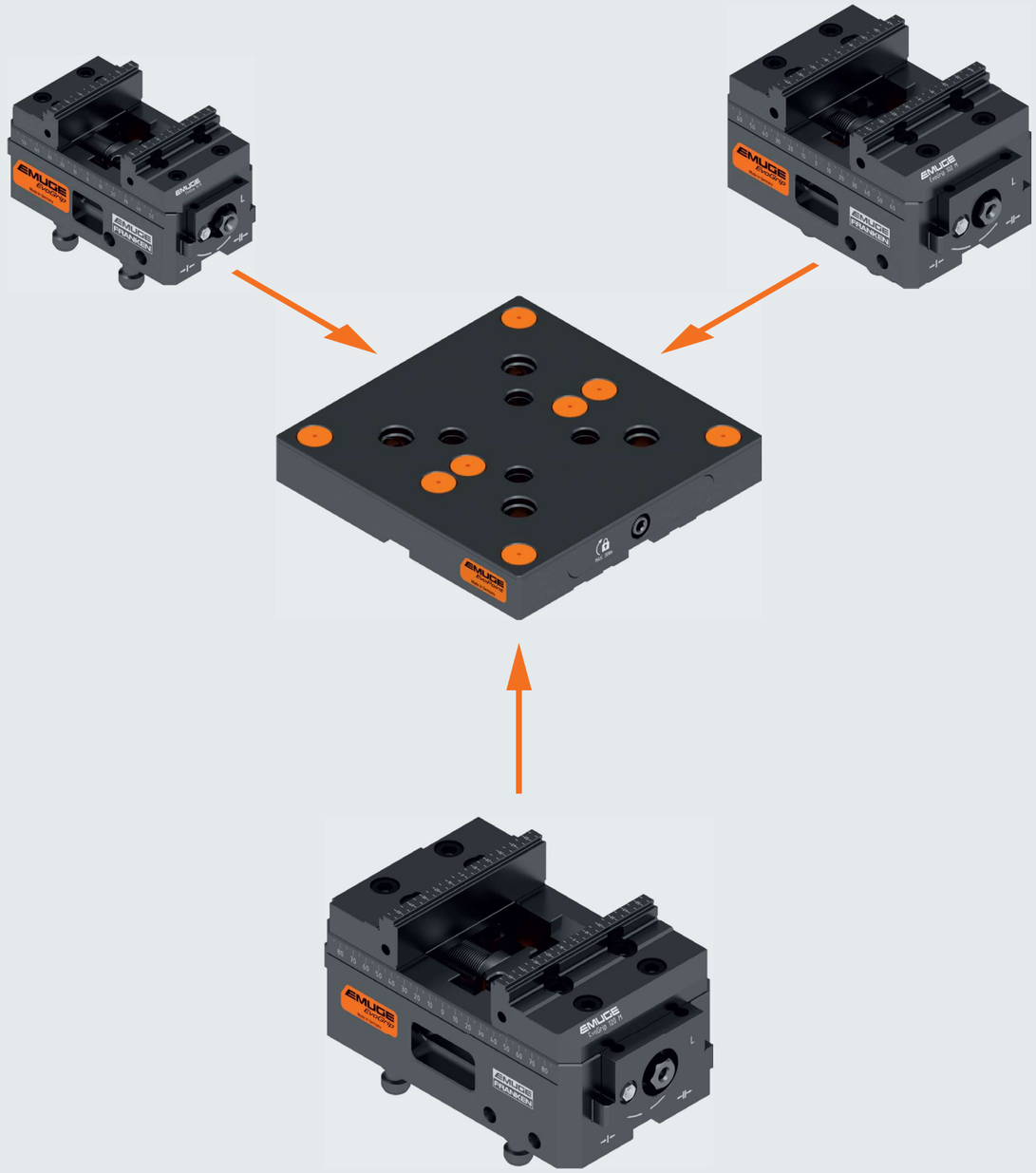

ゼロポイント クランプシステム · Zero-point clamping system

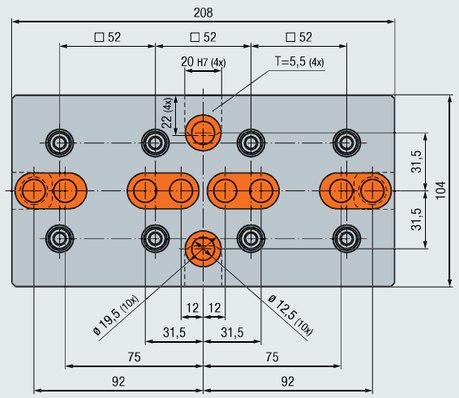

シリーズ Series	デザイン Design	寸法 Dimensions [mm]	グリッドサイズ Grid size [mm]	重量 Weight [kg]	機械テーブル取り付け Interface machine table	機械テーブル取り付けねじピッチ Grid size dimensions for screw connection machine table	適用エヴォポイント Interface EvoPoint	型番 Article no.
52 x 8 M	レクタングル rectangular	208 x 104 x 30	52 x 8	3,9	M12 (12.9)	25 / 31,5 / 63 / 75 センタースロット (M12) Slots in the center (M12)	52 M	**SEP1079.4398**

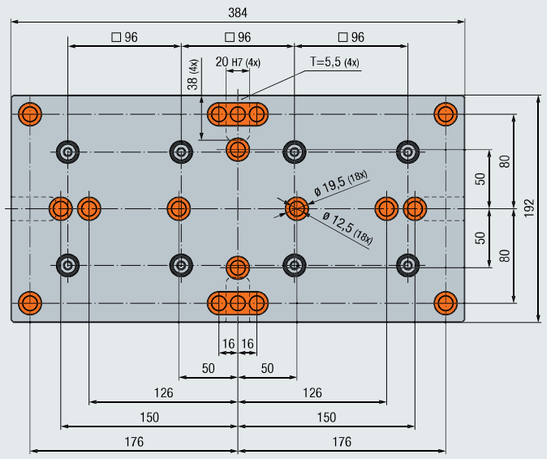

シリーズ Series	デザイン Design	寸法 Dimensions [mm]	グリッドサイズ Grid size [mm]	重量 Weight [kg]	機械テーブル取り付け Interface machine table	機械テーブル取り付けねじピッチ Grid size dimensions for screw connection machine table	適用エヴォポイント Interface EvoPoint	型番 Article no.
96 x 8 M	レクタングル rectangular	384 x 192 x 30	96 x 8	15,6	M12 (12.9)	25 / 50 / 63 / 150 センタースロット (M12) Slots in the center (M12)	96 M	**SEP1079.4020**

取り付け用パーツ (スクリューおよびセンタリングブッシュ) は付属します。
Components for the connection (screws and centering bushes) and small parts are included in the delivery

ゼロポイント クランプシステム · Zero-point clamping system

取り付け穴カスタマイズ用
without mounting bores

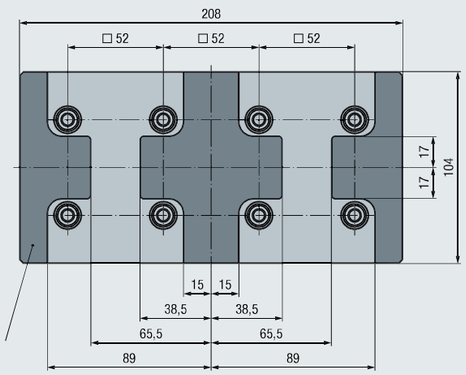

カスタマイズ用取り付け穴の
加工可能エリア
Area for the customer's own positioning
of mounting bores

シリーズ Series	デザイン Design	寸法 Dimensions [mm]	グリッドサイズ Grid size [mm]	重量 Weight [kg]	機械テーブル取り付け Interface machine table	適用エヴォポイント Interface EvoPoint	型番 Article no.
52 x 8 M	レクタングル rectangular	208 x 104 x 30	52 x 8	3,9	M12 (12.9) 推奨 Recommendation	52 M	**SEP1079.6337**

取り付け穴カスタマイズ用
without mounting bores

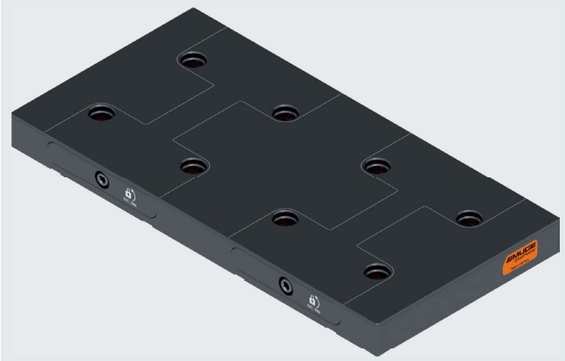

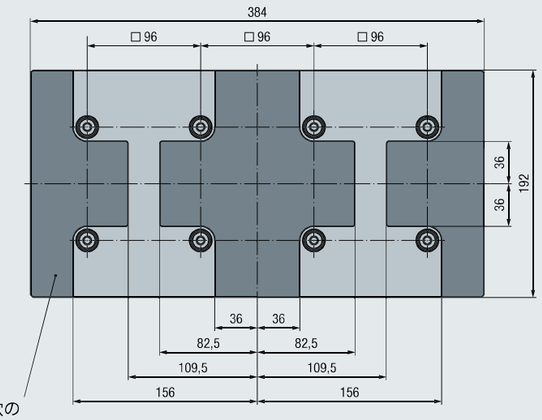

カスタマイズ用取り付け穴の
加工可能エリア
Area for the customer's own positioning
of mounting bores

シリーズ Series	デザイン Design	寸法 Dimensions [mm]	グリッドサイズ Grid size [mm]	重量 Weight [kg]	機械テーブル取り付け Interface machine table	適用エヴォポイント Interface EvoPoint	型番 Article no.
96 x 8 M	レクタングル rectangular	384 x 192 x 30	96 x 8	15,6	M12 (12.9) 推奨 Recommendation	96 M	**SEP1079.6341**

取り付け用パーツ (スクリューおよびセンタリングブッシュ) は**別売りです。**
Components for the connection (screws and centering bushes) and small parts are **not included in the delivery**

ゼロポイント クランプシステム · Zero-point clamping system

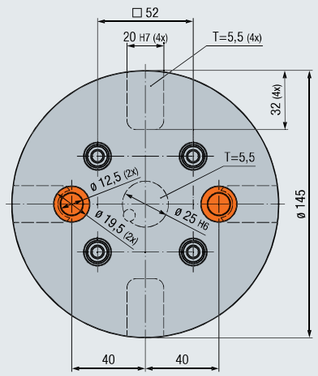

カップリング不可
Cannot be coupled

シリーズ Series	デザイン Design	寸法 Dimensions [mm]	グリッドサイズ Grid size [mm]	重量 Weight [kg]	機械テーブル取り付け Interface machine table	機械テーブル取り付けねじピッチ Grid size dimensions for screw connection machine table	適用エヴォポイント Interface EvoPoint	型番 Article no.
52 x 4 M/R	ラウンド round	ø 145 x 30	52 x 4	3,0	M12 (12.9)	40 センタースロット (M12) Slots in the center (M12)	52 M	**SEP1078.9472**

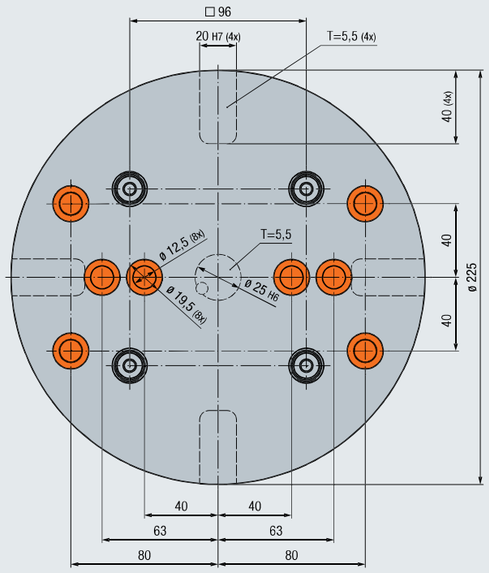

カップリング不可
Cannot be coupled

シリーズ Series	デザイン Design	寸法 Dimensions [mm]	グリッドサイズ Grid size [mm]	重量 Weight [kg]	機械テーブル取り付け Interface machine table	機械テーブル取り付けねじピッチ Grid size dimensions for screw connection machine table	適用エヴォポイント Interface EvoPoint	型番 Article no.
96 x 4 M/R	ラウンド round	ø 225 x 30	96 x 4	8,1	M12 (12.9)	40 / 63 / 80 センタースロット (M12) Slots in the center (M12)	96 M	**SEP1078.9474**

取り付け用パーツ (スクリューおよびセンタリングブッシュ) は付属します。
Components for the connection (screws and centering bushes) and small parts are included in the delivery

ゼロポイント クランプシステム · Zero-point clamping system

取り付け穴カスタマイズ用
without mounting bores

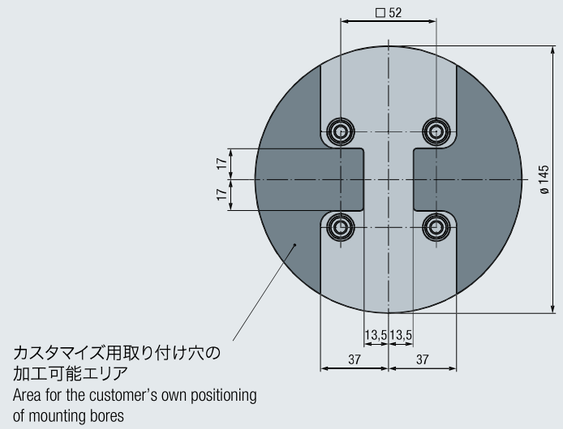

カップリング不可
Cannot be coupled

シリーズ Series	デザイン Design	寸法 Dimensions [mm]	グリッドサイズ Grid size [mm]	重量 Weight [kg]	機械テーブル取り付け Interface machine table	適用エヴォポイント Interface EvoPoint	型番 Article no.
52 x 4 M/R	ラウンド round	ø 145 x 30	52 x 4	3,3	M12 (12.9) 推奨 Recommendation	52 M	**SEP1079.6278**

取り付け穴カスタマイズ用
without mounting bores

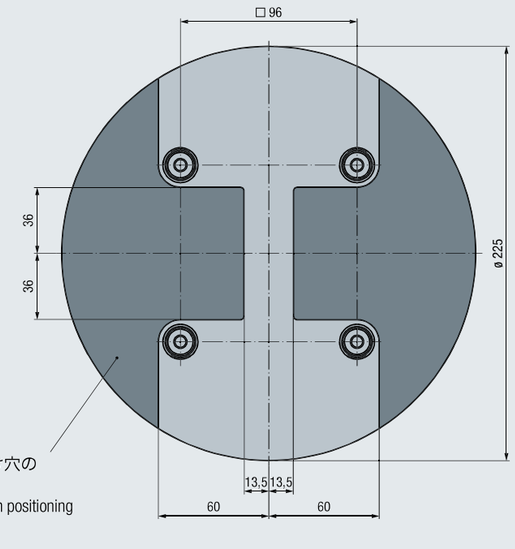

カップリング不可
Cannot be coupled

シリーズ Series	デザイン Design	寸法 Dimensions [mm]	グリッドサイズ Grid size [mm]	重量 Weight [kg]	機械テーブル取り付け Interface machine table	適用エヴォポイント Interface EvoPoint	型番 Article no.
96 x 4 M/R	ラウンド round	ø 225 x 30	96 x 4	8,3	M12 (12.9) 推奨 Recommendation	96 M	**SEP1079.6340**

取り付け用パーツ (スクリューおよびセンタリングブッシュ) は**別売りです。**
Components for the connection (screws and centering bushes) and small parts are **not included in the delivery**

アクセサリ · Accessories

アプリケーション

高精度な加工を保証するためには、2台以上のゼロポイント プレートの正確なアラインメントが必要不可欠です。

アラインメントゲージは複数のゼロポイント プレートにまたがってセンタリングバイスやクランピングデバイスを使用する場合に、その正確な配置をサポートします。

エヴォポイント ゼロポイント プレートを機械テーブルのT溝に合わせて、スロットナットまたはプローブによる計測でポジショニングします。
次にアラインメントゲージに取り付けたロケーティングボルトをエヴォポイント ゼロポイント プレートに嵌め合わせ、締め付けスクリューを締め込んでください。

カップリングスリーブは、上記イラストのように2台のゼロポイントプレートを繋ぐ場合に使用します。1台のゼロポイント プレートを締め付けることで同時に2台を作動させることができます。

Application

To guarantee precise machining, accurate alignment of two or more zero-point clamping systems connected is essential.

Our alignment gauge enables you to align several zero-point clamping systems to each other for cross-plate clamping of centering vises or devices.

You simply attach an EvoPoint zero-point clamping system to the machine table via the T-slots and align it with slot nuts or by means of a measuring probe.

Then place our alignment gauge into the adjacent bores of the EvoPoint zero-point clamping systems via its locating bolts.

Finally, tighten the fastening screws of the EvoPoint zero-point clamping systems that are not yet tightened.

A coupling sleeve is required to connect two zero-point clamping systems, as mentioned above. This enables synchronised zero-point clamping via the actuation of only one of the connected zero-point plates.

製品名 Designation	グリッドサイズ Grid size [mm]	重量 Weight [kg]	型番 Article no.
アラインメントゲージ Alignment gauge	52	2,3	**SEP1079.1892**
	96	5,0	**SEP1079.1897**

製品名 Designation	グリッドサイズ Grid size [mm]	重量 Weight [kg]	型番 Article no.
カップリングスリーブ Coupling sleeve	52 / 96	0,01	**SEP1078.8326**

アクセサリ · Accessories

製品名 Designation	適用 Use	Max. トルク Max. Torque [Nm]	型番 Article no.
トルクレンチ Torque wrench	EvoPoint 52 M EvoPoint 52 M/R EvoPoint 96 M EvoPoint 96 M/R	120	**QB008008.51113**

製品名 Designation	適用 Use	フラット幅 Width across flats [mm]	型番 Article no.
3/8" 六角ヘッド アダプタ 3/8" hexagon head adapter	EvoPoint 52 M EvoPoint 52 M/R EvoPoint 96 M EvoPoint 96 M/R	6	**QB008002.023006**

製品名 Designation	適用 Use	センタリング径 Centering diameter [mm]	はめあい径 Fitting diameter [mm]	型番 Article no.
センタリングボルト Centering bolt	EvoPoint 52 M/R EvoPoint 96 M/R	ø 25	ø 25 / M12	**SEG1074.8701**
		ø 30		**SEG1077.1396**
		ø 32		**SEG1077.1399**
		ø 40		**SEG1077.1425**

製品名 Designation	グリッド サイズ Grid size [mm]	適用 Use	ねじサイズ Thread size	型番 Article no.
エヴォグリップ-エヴォポイント ロケーティングボルト Locating bolt EvoGrip	52	EvoGrip 70-130 M EvoGrip 70-180 M EvoGrip 70-230 M EvoGrip 100-150 M EvoGrip 100-225 M EvoGrip 100-300 M EvoPoint 52 M EvoPoint 52 M/R	M10	**SEG1074.8594**
	96	EvoGrip 120-200 M EvoGrip 120-325 M EvoGrip 120-400 M EvoPoint 96 M EvoPoint 96 M/R	M12	**SEG1074.8595**

製品名 Designation	グリッド サイズ Grid size [mm]	適用 Use	ねじサイズ Thread size	型番 Article no.
エヴォグリップ-エヴォポイント ロケーティングボルト 高さ 10 mm Distance locating bolt EvoGrip distance height 10 mm	52	EvoPoint 52 M EvoPoint 52 M/R	M10	**SEG1079.7745**
	96	EvoPoint 96 M EvoPoint 96 M/R	M12	**SEG1079.7746**

製品名 Designation	グリッド サイズ Grid size [mm]	適用 Use	ねじサイズ Thread size	型番 Article no.
他社バイス-エヴォポイント ロケーティングボルト Locating bolt EvoPoint for centering vises of competitors	52	EvoPoint 52 M EvoPoint 52 M/R	M8	**SEP1079.7736**
	96	EvoPoint 96 M EvoPoint 96 M/R	M10	**SEP1079.7742**

嵩上げ用スペーサー · Spacers for centering vise and zero-point clamping system

ワンピース スペーサー
One-piece spacer

マルチピース スペーサー
Multi-piece spacer

ベースプレートとヴァリオブロック
consisting of base plate and VarioBlock

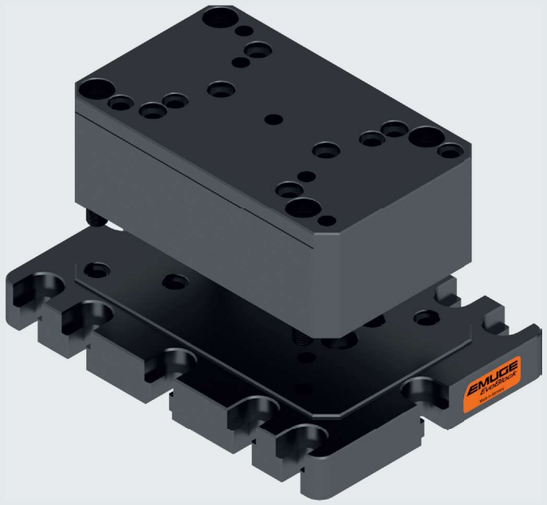

特長と優位性

- 機械のテーブル/ワークと主軸間の距離を詰めるための スペーサー
- 5 軸加工に最適な接近性
- エヴォポイント ゼロポイントシステムはもちろん他社ゼロポイントシステムにも適合
- グリッドサイズ 52 および 96 mm
- 機械テーブルやグリッドプレートに適合
- 積み上げることで高さを変えられるモジュラーシステム
- 各種取り付け方法にも適応
- マルチピース スペーサー ヴァリオブロックは追加工して高さをカスタマイズすることも可能

Advantages

- For covering larger distances between machine table / workpiece and spindle
- Optimised accessibility for 5-axis machining
- Compatibility with zero-point clamping system EvoPoint as well as zero-point systems of competitors
- Suitable for grid sizes 52 and 96 mm
- Compatibility with machine table and grid plates
- Flexible stacking heights possible thanks to modularity
- Other mounting options can be implemented
- The height of the VarioBlock of multi-piece spacers can be adapted by the customer by milling off

ワンピース スペーサー · One-piece spacer

ユニバーサル
Universal

機械テーブル / エヴォポイントの取り付け面 (底面)
Assembly picture for machine table / EvoPoint (bottom)

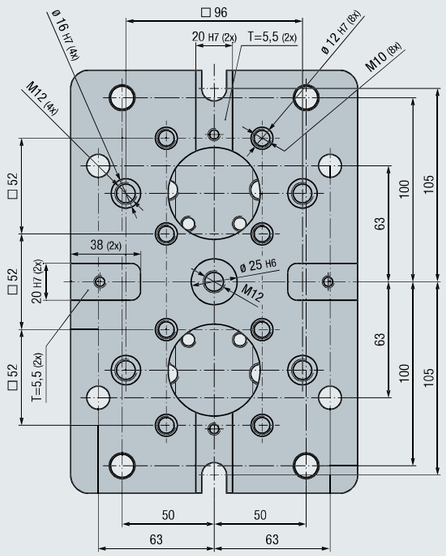

エヴォグリップ / エヴォポイントの取り付け面 (上面)
Assembly picture for EvoGrip / EvoPoint (top)

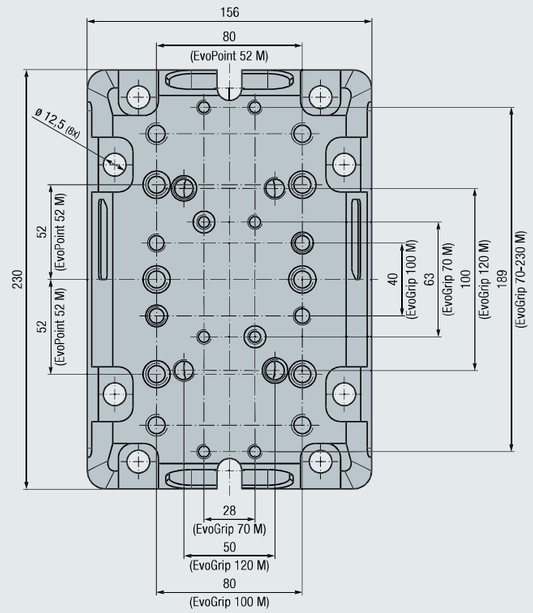

シリーズ Series	デザイン Design	寸法 Dimensions [mm]	重量 Weight [kg]	機械テーブル / エヴォポイント 取り付け Interface machine table / EvoPoint	機械テーブル取り付け ねじピッチ Grid size dimensions for screw connection machine table	エヴォグリップ / エヴォポイント Interface EvoGrip / EvoPoint	型番 Article no.
120-200 M	ユニバーサル universal	230 x 156 x 70	10,8	M12 (12.9) ロケーティングボルト 52 (8x) ロケーティングボルト 96 (4x) Locating bolts 52 (8x) Locating bolts 96 (4x)	25 / 50 / 63 / 100 センタースロット (M12) Slots in the center (M12)	EvoPoint 52 M EvoPoint 96 M EvoGrip 70-130 M EvoGrip 70-180 M EvoGrip 70-230 M EvoGrip 100-150 M EvoGrip 120-200 M EvoGrip 120-325 M	**SEB1078.8734**

取り付け用パーツは**別売りです**、64ページをご覧ください。
The connection parts are **not included in the delivery**, see page 64

ワンピース スペーサー · One-piece spacer

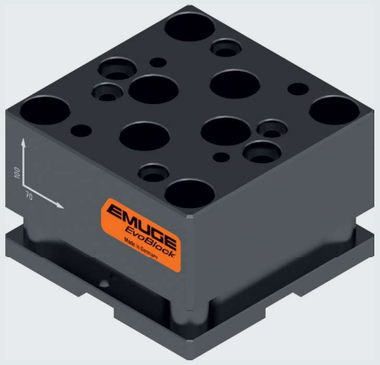

機械テーブル / エヴォポイントの取り付け面 (底面)
Assembly picture for machine table / EvoPoint (bottom)

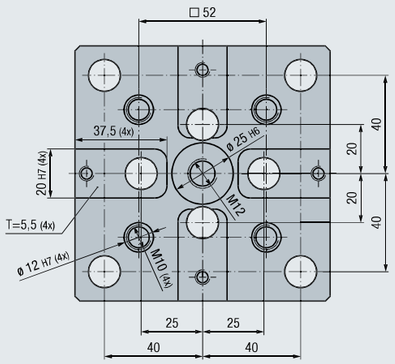

エヴォグリップ / エヴォポイントの取り付け面 (上面)
Assembly picture for EvoGrip / EvoPoint (top)

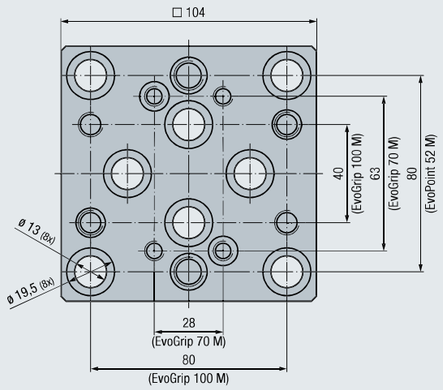

シリーズ Series	デザイン Design	寸法 Dimensions [mm]	重量 Weight [kg]	機械テーブル / エヴォポイント 取り付け Interface machine table / EvoPoint	機械テーブル取り付け ねじピッチ Grid size dimensions for screw connection machine table	エヴォグリップ / エヴォポイント Interface EvoGrip / EvoPoint	型番 Article no.
52 M	スクエア square	104 x 104 x 70	4,8	M12 (12.9) ロケーティングボルト 52 (4x) Locating bolts 52 (4x)	20 / 25 / 40 / 50 / 80 センタースロット (M12) Slots in the center (M12)	EvoPoint 52 M EvoGrip 70-130 M EvoGrip 100-150 M	**SEB1078.8595**

取り付け用パーツは**別売りです**、64ページをご覧ください。
The connection parts are **not included in the delivery**, see page 64

ワンピース スペーサー · One-piece spacer

機械テーブル / エヴォポイントの取り付け面 (底面
Assembly picture for machine table / EvoPoint (bottom)

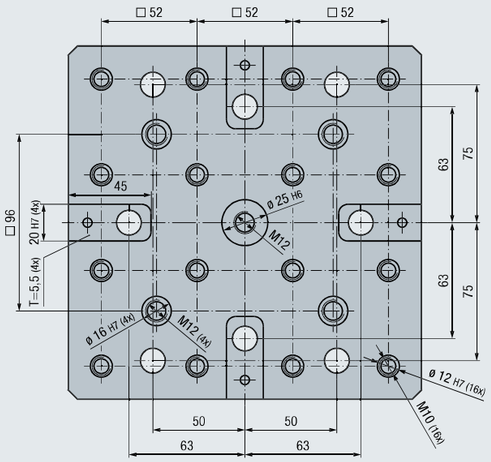

エヴォグリップ / エヴォポイントの取り付け面 (上面)
Assembly picture for EvoGrip / EvoPoint (top)

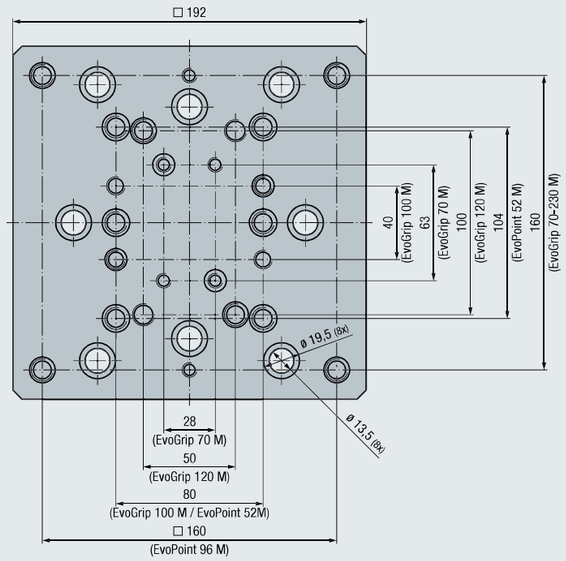

シリーズ Series	デザイン Design	寸法 Dimensions [mm]	重量 Weight [kg]	機械テーブル / エヴォポイント 取り付け Interface machine table / EvoPoint	機械テーブル取り付け ねじピッチ Grid size dimensions for screw connection machine table	エヴォグリップ / エヴォポイント Interface EvoGrip / EvoPoint	型番 Article no.
96 M	スクエア square	192 x 192 x 70	18,1	M12 (12.9) ロケーティングボルト 52 (16x) ロケーティングボルト 96 (4x) Locating bolts 52 (16x) Locating bolts 96 (4x)	25 / 50 / 63 / 75 / 100 センタースロット (M12) Slots in the center (M12)	EvoPoint 52 M EvoPoint 96 M EvoGrip 70-130 M EvoGrip 70-230 M EvoGrip 100-150 M EvoGrip 120-200 M	**SEB1078.8687**

取り付け用パーツは**別売りです**、64ページをご覧ください。
The connection parts are **not included in the delivery**, see page 64

ワンピース スペーサー · One-piece spacer

機械テーブル / エヴォポイントの取り付け面 (底面)
Assembly picture for machine table / EvoPoint (bottom)

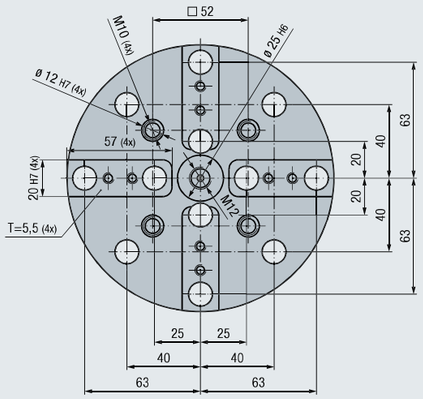

エヴォグリップ / エヴォポイントの取り付け面 (上面)
Assembly picture for EvoGrip / EvoPoint (top)

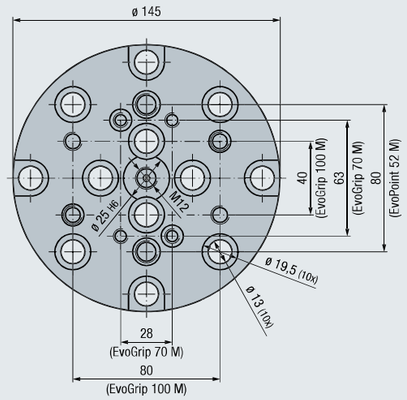

シリーズ Series	デザイン Design	寸法 Dimensions [mm]	重量 Weight [kg]	機械テーブル / エヴォポイント 取り付け Interface machine table / EvoPoint	機械テーブル取り付け ねじピッチ Grid size dimensions for screw connection machine table	エヴォグリップ / エヴォポイント Interface EvoGrip / EvoPoint	型番 Article no.
52 M/R	ラウンド round	ø 145 x 70	7,7	M12 (12.9) ロケーティングボルト 52 (4x) Locating bolts 52 (4x)	20 / 25 / 40 / 50 / 63 / 80 センタースロット (M12) Slots in the center (M12)	EvoPoint 52 M EvoPoint 52 M/R EvoGrip 70-130 M EvoGrip 100-150 M	**SEB1078.8797**

取り付け用パーツは**別売りです**、64ページをご覧ください。
The connection parts are **not included in the delivery**, see page 64

ワンピース スペーサー · One-piece spacer

機械テーブル / エヴォポイントの取り付け面 (底面)
Assembly picture for machine table / EvoPoint (bottom)

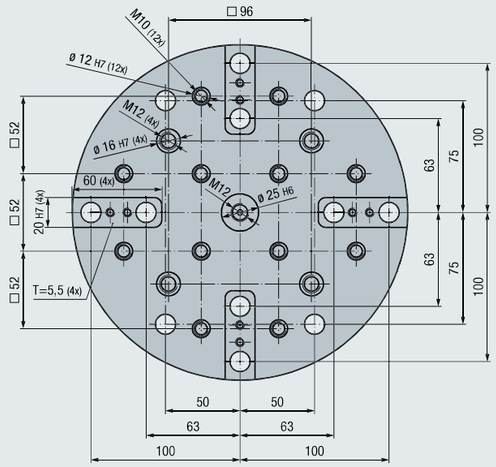

エヴォグリップ / エヴォポイントの取り付け面 (上面)
Assembly picture for EvoGrip / EvoPoint (top)

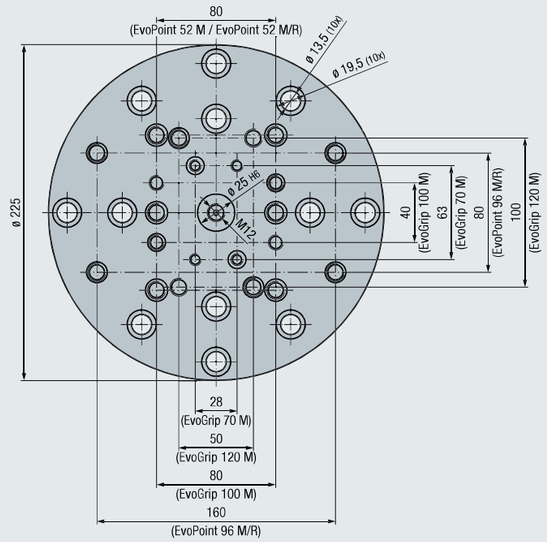

シリーズ Series	デザイン Design	寸法 Dimensions [mm]	重量 Weight [kg]	機械テーブル / エヴォポイント 取り付け Interface machine table / EvoPoint	機械テーブル取り付け ねじピッチ Grid size dimensions for screw connection machine table	エヴォグリップ / エヴォポイント Interface EvoGrip / EvoPoint	型番 Article no.
96 M/R	ラウンド round	ø 225 x 70	19,8	M12 (12.9) ロケーティングボルト 52 (12x) ロケーティングボルト 96 (4x) Locating bolts 52 (12x) Locating bolts 96 (4x)	25 / 50 / 63 / 75 / 100 センタースロット (M12) Slots in the center (M12)	EvoPoint 52 M EvoPoint 52 M/R EvoPoint 96 M/R EvoGrip 70-130 M EvoGrip 100-150 M EvoGrip 120-200 M	**SEB1078.8781**

取り付け用パーツは**別売りです**、64ページをご覧ください。
The connection parts are **not included in the delivery**, see page 64

マルチピース スペーサー · Multi-piece spacer

マルチピース スペーサー · Multi-piece spacer

120-200 M の組み合わせ事例
Assembly options based on example 120-200 M

組み合わせ高さ 30 mm
Assembly height 30 mm

組み合わせ高さ 100 mm
Assembly height 100 mm

組み合わせ高さ 170 mm
Assembly height 170 mm

ベースプレートの機械テーブルへの取り付けオプション
Options for connecting base plate to machine table

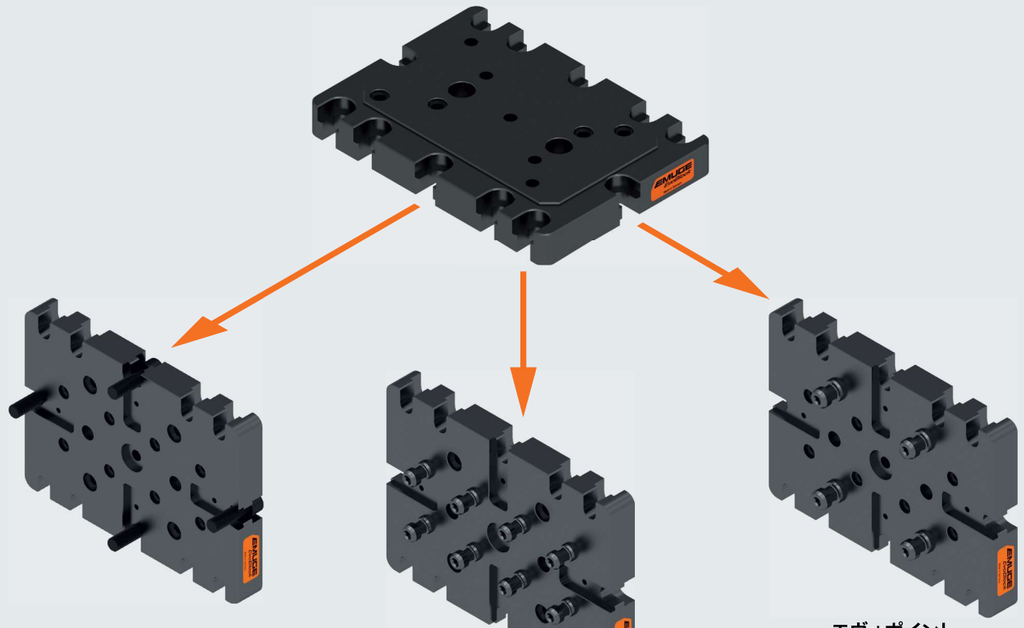

M12 スクリュー
Screwed M12

エヴォポイント
ロケーティングボルト 52 (8x)
EvoPoint locating bolts 52 (8x)

エヴォポイント
ロケーティングボルト 96 (4x)
EvoPoint locating bolts 96 (4x)

マルチピース スペーサー · Multi-piece spacer

ベースプレート 70-130 M
Base plate 70-130 M

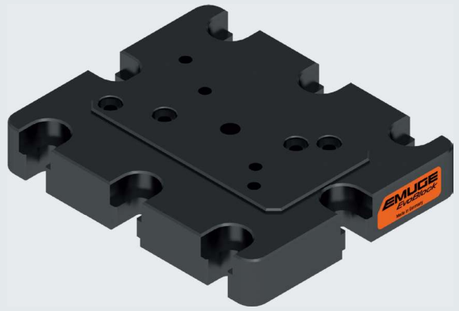

機械テーブル / エヴォポイントの取り付け面 (底面)
Assembly picture for machine table / EvoPoint (bottom)

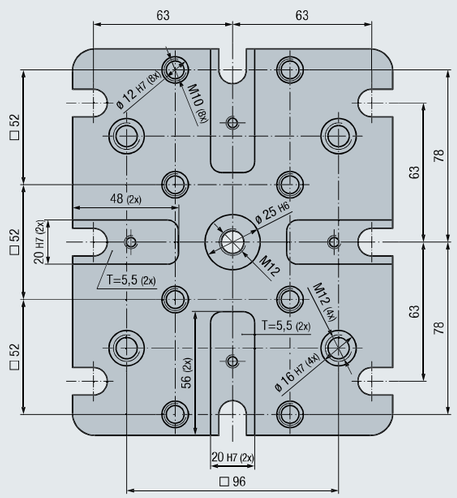

エヴォグリップ / ヴァリオブロックの取り付け面 (上面)
Assembly picture for EvoGrip / VarioBlock (top)

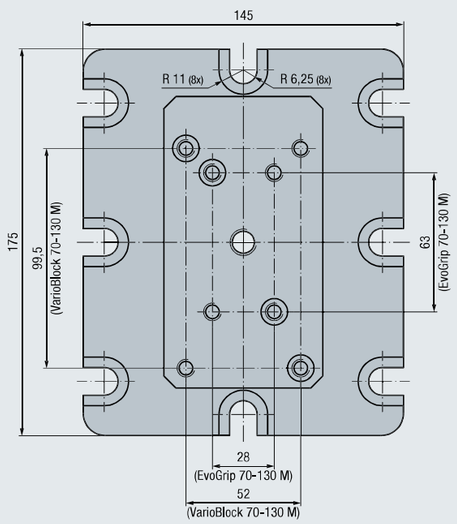

シリーズ Series	デザイン Design	寸法 Dimensions [mm]	重量 Weight [kg]	機械テーブル / エヴォポイント 取り付け Interface machine table / EvoPoint	機械テーブル取り付け ねじピッチ Grid size dimensions for screw connection machine table	エヴォグリップ / ヴァリオブロック Interface EvoGrip / VarioBlock	型番 Article no.
70-130 M	レクタングル rectangular	175 x 145 x 30	5,0	M12 (12.9) ロケーティングボルト 52 (8x) ロケーティングボルト 96 (4x) **Locating bolts 52 (8x)** **Locating bolts 96 (4x)**	63 センタースロット (M12) **Slots in the center (M12)**	EvoGrip 70-130 M VarioBlock 70-130 M	**SEB1078.7777**

取り付け用パーツは**別売りです**、64ページをご覧ください。
The connection parts are **not included in the delivery**, see page 64

マルチピース スペーサー · Multi-piece spacer

ヴァリオブロック 70-130 M
VarioBlock 70-130 M

ベースプレートの取り付け面 (底面)
Assembly picture for base plate (bottom)

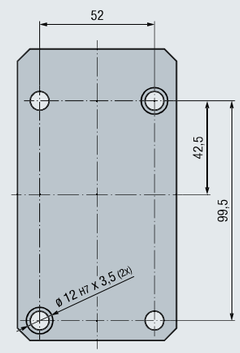

エヴォグリップ / エヴォポイント / ヴァリオブロックの取り付け面 (上面)
Assembly picture for EvoGrip / EvoPoint / VarioBlock (top)

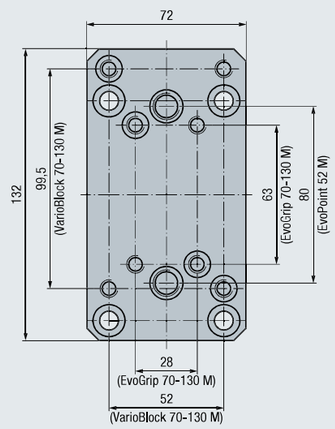

ヴァリオブロック 70-130 M は底面を最大 30 mm 追加工可能です
The bottom side of VarioBlock 70-130 M can be milled off by up to 30 mm

シリーズ Series	デザイン Design	寸法 Dimensions [mm]	重量 Weight [kg]	エヴォグリップ / エヴォポイント / ヴァリオブロック Interface EvoGrip / EvoPoint / VarioBlock	型番 Article no.
70-130 M	レクタングル rectangular	132 x 72 x 50	3,5	EvoGrip 70-130 M EvoPoint 52 M VarioBlock 70-130 M	**SEB1078.6350**

ベースプレートへの取り付け用パーツ (スクリューおよびブッシュ) は付属します。
The screw connection to the base plate (screws and centering bushes) is included in the delivery

マルチピース スペーサー · Multi-piece spacer

ベースプレート 70-230 M
Base plate 70-230 M

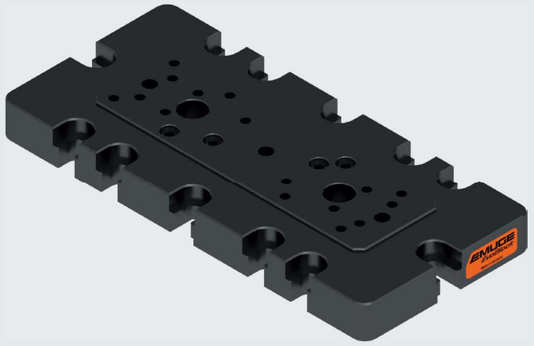

機械テーブル / エヴォポイントの取り付け面 (底面)
Assembly picture for machine table / EvoPoint (bottom)

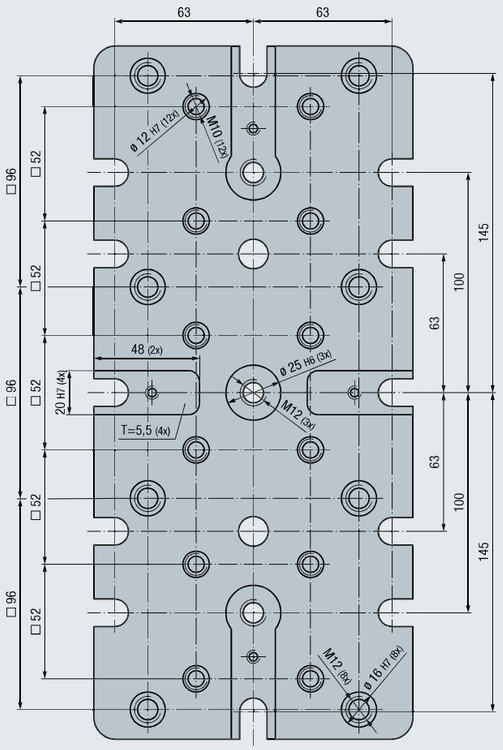

エヴォグリップ / ヴァリオブロックの取り付け面 (上面)
Assembly picture for EvoGrip / VarioBlock (top)

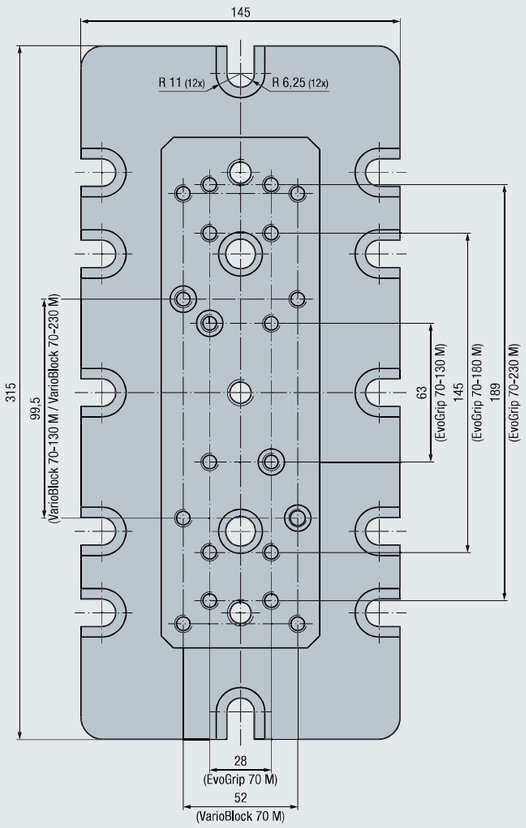

シリーズ Series	デザイン Design	寸法 Dimensions [mm]	重量 Weight [kg]	機械テーブル / エヴォポイント 取り付け Interface machine table / EvoPoint	機械テーブル取り付け ねじピッチ Grid size dimensions for screw connection machine table	エヴォグリップ / ヴァリオブロック Interface EvoGrip / VarioBlock	型番 Article no.
70-230 M	レクタングル rectangular	315 x 145 x 30	8,7	M12 (12.9) ロケーティングボルト 52 (12x) ロケーティングボルト 96 (8x) **Locating bolts 52 (12x)** **Locating bolts 96 (8x)**	25 / 50 / 63 / 100 センタースロット (M12) **Slots in the center (M12)**	EvoGrip 70-130 M EvoGrip 70-180 M EvoGrip 70-230 M VarioBlock 70-130 M VarioBlock 70-230 M	**SEB1078.7785**

取り付け用パーツは**別売りです**、64ページをご覧ください。
The connection parts are **not included in the delivery**, see page 64

マルチピース スペーサー · Multi-piece spacer

ヴァリオブロック 70-230 M
VarioBlock 70-230 M

ベースプレートの取り付け面 (底面)
Assembly picture for base plate (bottom)

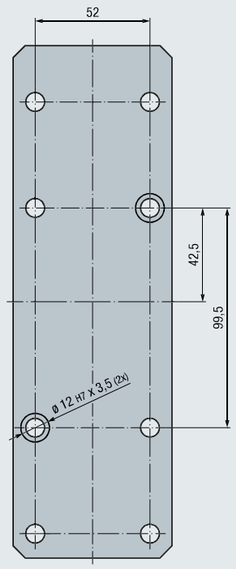

エヴォグリップ / エヴォポイント / ヴァリオブロックの取り付け面 (上面)
Assembly picture for EvoGrip / EvoPoint / VarioBlock (top)

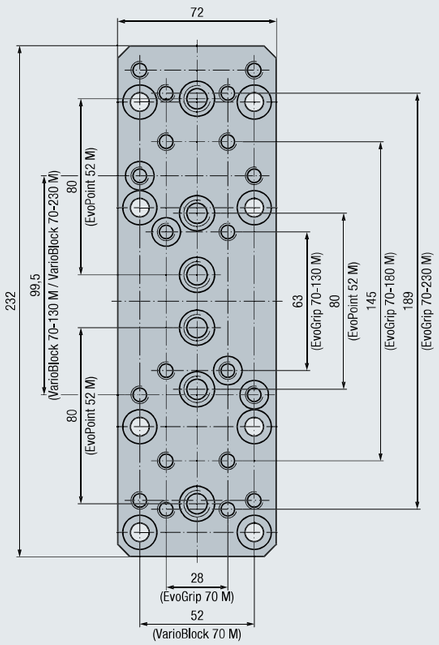

ヴァリオブロック 70-230 M は底面を最大 30 mm 追加工可能です
The bottom side of VarioBlock 70-230 M can be milled off by up to 30 mm

シリーズ Series	デザイン Design	寸法 Dimensions [mm]	重量 Weight [kg]	エヴォグリップ / エヴォポイント / ヴァリオブロック Interface EvoGrip / EvoPoint / VarioBlock	型番 Article no.
70-230 M	レクタングル **rectangular**	232 x 72 x 50	6,0	EvoGrip 70-130 M EvoGrip 70-180 M EvoGrip 70-230 M EvoPoint 52 M VarioBlock 70-130 M VarioBlock 70-230 M	**SEB1078.7779**

ベースプレートへの取り付け用パーツ (スクリューおよびブッシュ) は付属します。
The screw connection to the base plate (screws and centering bushes) is included in the delivery

マルチピース スペーサー · Multi-piece spacer

ベースプレート 100-150 M
Base plate 100-150 M

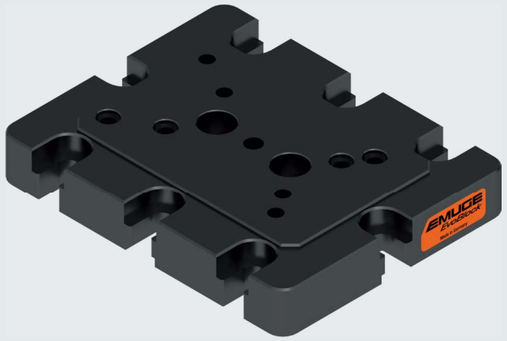

機械テーブル / エヴォポイントの取り付け面 (底面)
Assembly picture for machine table / EvoPoint (bottom)

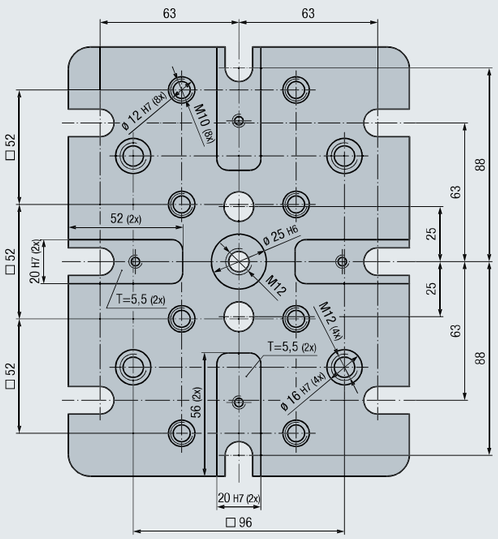

エヴォグリップ / ヴァリオブロックの取り付け面 (上面)
Assembly picture for EvoGrip / VarioBlock (top)

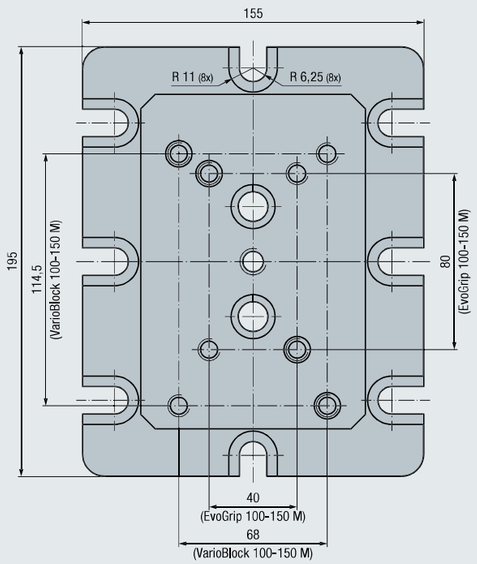

シリーズ Series	デザイン Design	寸法 Dimensions [mm]	重量 Weight [kg]	機械テーブル / エヴォポイント 取り付け Interface machine table / EvoPoint	機械テーブル取り付け ねじピッチ Grid size dimensions for screw connection machine table	エヴォグリップ / ヴァリオブロック Interface EvoGrip / VarioBlock	型番 Article no.
100-150 M	レクタングル rectangular	195 x 155 x 30	5,8	M12 (12.9) ロケーティングボルト 52 (8x) ロケーティングボルト 96 (4x) **Locating bolts 52 (8x)** **Locating bolts 96 (4x)**	25 / 50 / 63 センタースロット (M12) **Slots in the center (M12)**	EvoGrip 100-150 M VarioBlock 100-150 M	**SEB1078.7781**

取り付け用パーツは**別売りです**、64ページをご覧ください。
The connection parts are **not included in the delivery**, see page 64

マルチピース スペーサー · Multi-piece spacer

ヴァリオブロック 100-150 M
VarioBlock 100-150 M

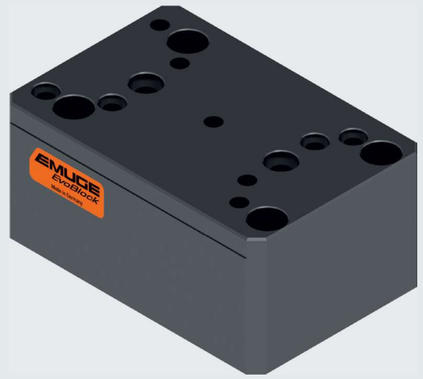

ベースプレートの取り付け面 (底面)
Assembly picture for base plate (bottom)

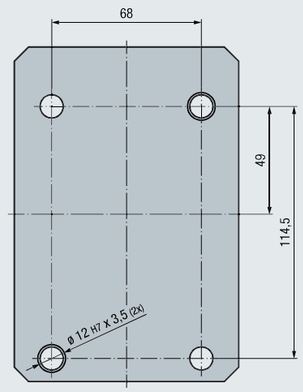

エヴォグリップ / エヴォポイント / ヴァリオブロックの取り付け面 (上面)
Assembly picture for EvoGrip / EvoPoint / VarioBlock (top)

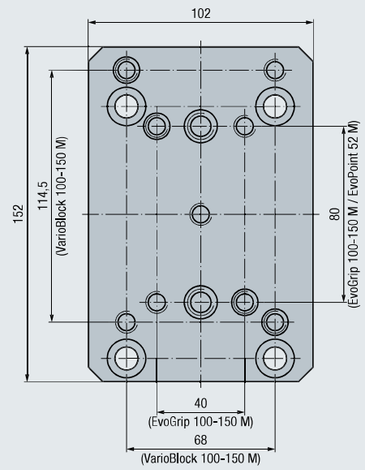

ヴァリオブロック 100-150 M は底面を最大 30 mm 追加工可能です
The bottom side of VarioBlock 100-150 M can be milled off by up to 30 mm

シリーズ Series	デザイン Design	寸法 Dimensions [mm]	重量 Weight [kg]	エヴォグリップ / エヴォポイント / ヴァリオブロック Interface EvoGrip / EvoPoint / VarioBlock	型番 Article no.
100-150 M	レクタングル rectangular	152 x 102 x 70	8,1	EvoGrip 100-150 M EvoPoint 52 M VarioBlock 100-150 M	**SEB1078.7696**

ベースプレートへの取り付け用パーツ (スクリューおよびブッシュ) は付属します。
The screw connection to the base plate (screws and centering bushes) is included in the delivery

マルチピース スペーサー · Multi-piece spacer

ベースプレート 100-300 M
Base plate 100-300 M

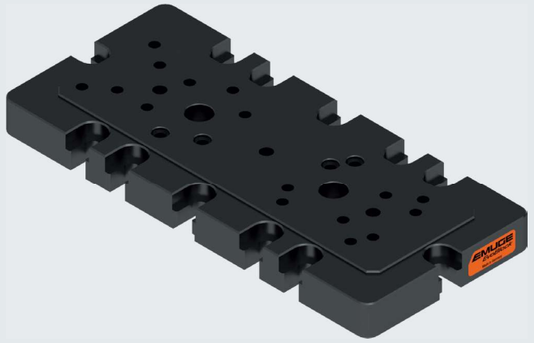

機械テーブル / エヴォポイントの取り付け面 (底面)
Assembly picture for machine table / EvoPoint (bottom)

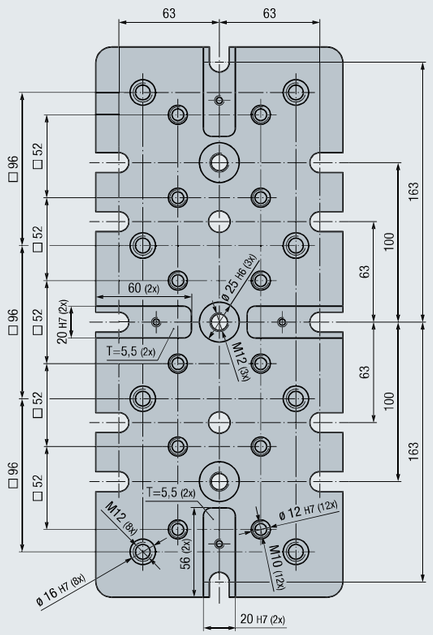

エヴォグリップ / ヴァリオブロックの取り付け面 (上面)
Assembly picture for EvoGrip / VarioBlock (top)

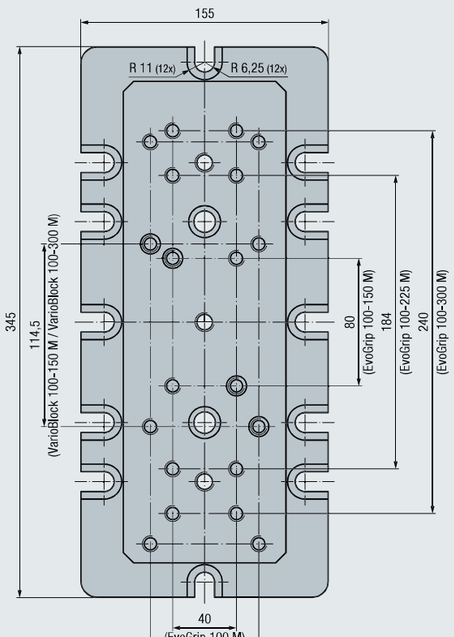

シリーズ Series	デザイン Design	寸法 Dimensions [mm]	重量 Weight [kg]	機械テーブル / エヴォポイント 取り付け Interface machine table / EvoPoint	機械テーブル取り付け ねじピッチ Grid size dimensions for screw connection machine table	エヴォグリップ / ヴァリオブロック Interface EvoGrip / VarioBlock	型番 Article no.
100-300 M	レクタングル rectangular	345 x 155 x 30	10,4	M12 (12.9) ロケーティングボルト 52 (12x) ロケーティングボルト 96 (8x) Locating bolts 52 (12x) Locating bolts 96 (8x)	25 / 50 / 63 / 100 センタースロット (M12) Slots in the center (M12)	EvoGrip 100-150 M EvoGrip 100-225 M EvoGrip 100-300 M VarioBlock 100-150 M VarioBlock 100-300 M	**SEB1078.7791**

取り付け用パーツは**別売りです**、64ページをご覧ください。
The connection parts are **not included in the delivery**, see page 64

マルチピース スペーサー · Multi-piece spacer

ヴァリオブロック 100-300 M
VarioBlock 100-300 M

ベースプレートの取り付け面 (底面)
Assembly picture for base plate (bottom)

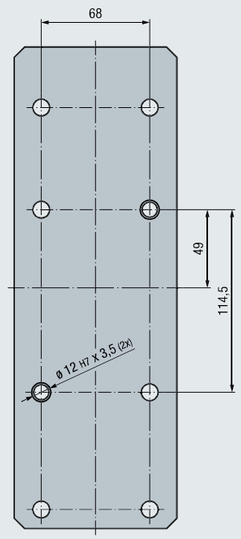

エヴォグリップ / エヴォポイント / ヴァリオブロックの取り付け面 (上面)
Assembly picture for EvoGrip / EvoPoint / VarioBlock (top)

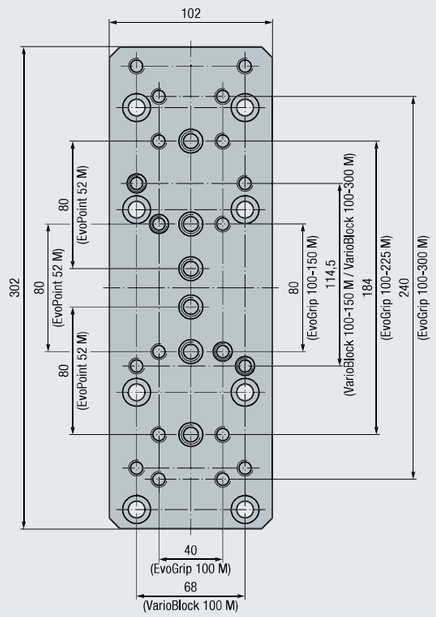

ヴァリオブロック 100-300 M は底面を最大 30 mm 追加工可能です
The bottom side of VarioBlock 100-300 M can be milled off by up to 30 mm

シリーズ Series	デザイン Design	寸法 Dimensions [mm]	重量 Weight [kg]	エヴォグリップ / エヴォポイント / ヴァリオブロック Interface EvoGrip / EvoPoint / VarioBlock	型番 Article no.
100-300 M	レクタングル rectangular	302 x 102 x 70	15,9	EvoGrip 100-150 M EvoGrip 100-225 M EvoGrip 100-300 M EvoPoint 52 M VarioBlock 100-150 M VarioBlock 100-300 M	**SEB1078.7796**

ベースプレートへの取り付け用パーツ (スクリューおよびブッシュ) は付属します。
The screw connection to the base plate (screws and centering bushes) is included in the delivery

マルチピース スペーサー · Multi-piece spacer

ベースプレート 120-200 M
Base plate 120-200 M

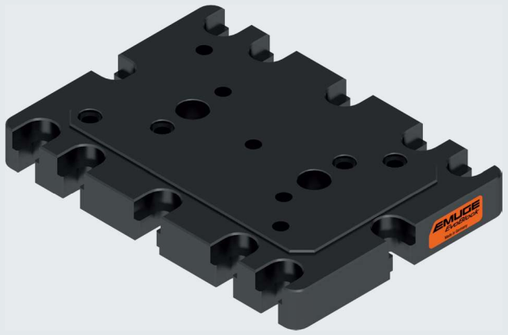

機械テーブル / エヴォポイントの取り付け面 (底面)
Assembly picture for machine table / EvoPoint (bottom)

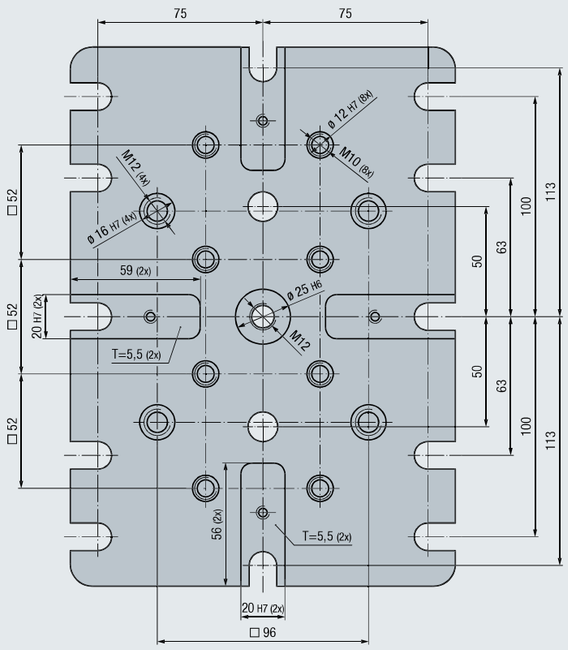

エヴォグリップ / ヴァリオブロックの取り付け面 (上面)
Assembly picture for EvoGrip / VarioBlock (top)

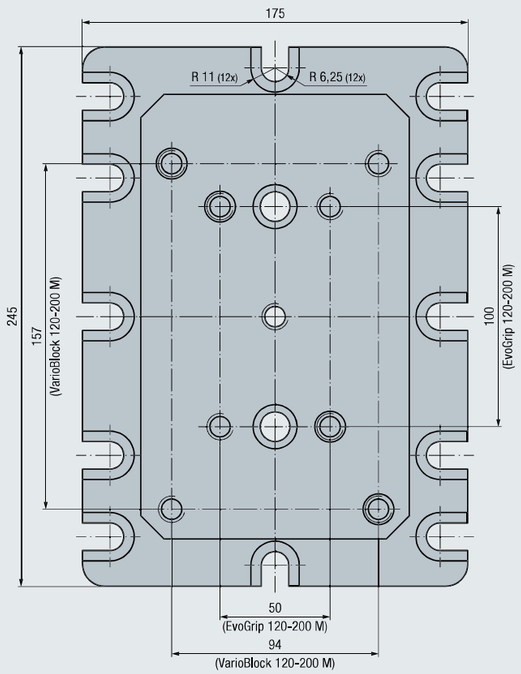

シリーズ Series	デザイン Design	寸法 Dimensions [mm]	重量 Weight [kg]	機械テーブル / エヴォポイント 取り付け Interface machine table / EvoPoint	機械テーブル取り付け ねじピッチ Grid size dimensions for screw connection machine table	エヴォグリップ / ヴァリオブロック Interface EvoGrip / VarioBlock	型番 Article no.
120-200 M	レクタングル rectangular	245 x 175 x 30	8,3	M12 (12.9) ロケーティングボルト 52 (8x) ロケーティングボルト 96 (4x) **Locating bolts 52 (8x) Locating bolts 96 (4x)**	25 / 50 / 63 / 100 センタースロット (M12) **Slots in the center (M12)**	EvoGrip 120-200 M VarioBlock 120-200 M	**SEB1078.7733**

取り付け用パーツは**別売りです**、64ページをご覧ください。
The connection parts are **not included in the delivery**, see page 64

マルチピース スペーサー · Multi-piece spacer

ヴァリオブロック 120-200 M
VarioBlock 120-200 M

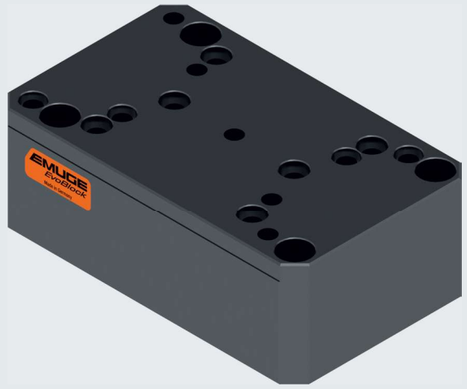

ベースプレートの取り付け面 (底面)
Assembly picture for base plate (bottom)

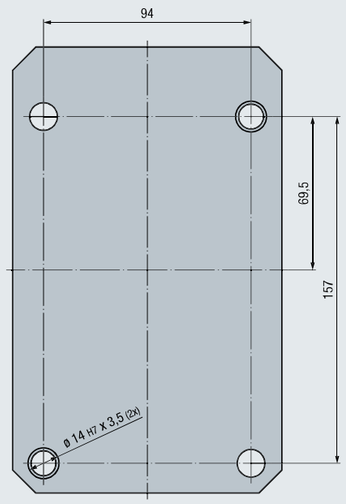

エヴォグリップ / エヴォポイント / ヴァリオブロックの取り付け面 (上面)
Assembly picture for EvoGrip / EvoPoint / VarioBlock (top)

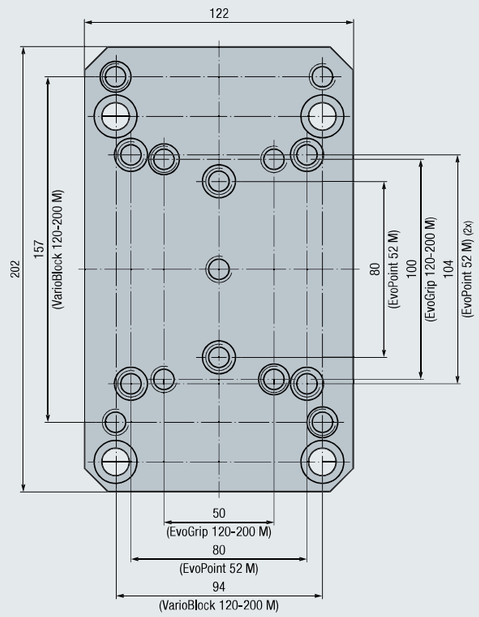

ヴァリオブロック 120-200 M は底面を最大 30 mm 追加工可能です
The bottom side of VarioBlock 120-200 M can be milled off by up to 30 mm

シリーズ Series	デザイン Design	寸法 Dimensions [mm]	重量 Weight [kg]	エヴォグリップ / エヴォポイント / ヴァリオブロック Interface EvoGrip / EvoPoint / VarioBlock	型番 Article no.
120-200 M	レクタングル rectangular	202 x 122 x 70	12,8	EvoGrip 120-200 M EvoPoint 52 M VarioBlock 120-200 M	**SEB1078.7707**

ベースプレートへの取り付け用パーツ (スクリューおよびブッシュ) は付属します。
The screw connection to the base plate (screws and centering bushes) is included in the delivery

マルチピース スペーサー · Multi-piece spacer

ベースプレート 120-400 M
Base plate 120-400 M

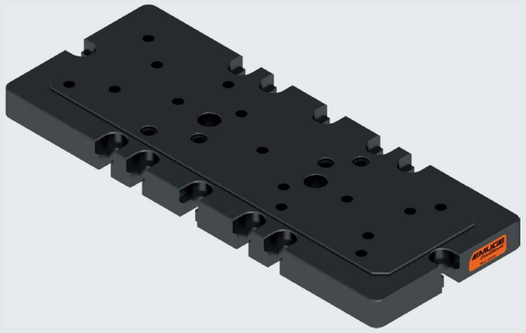

機械テーブル / エヴォポイントの取り付け面 (底面)
Assembly picture for machine table / EvoPoint (bottom)

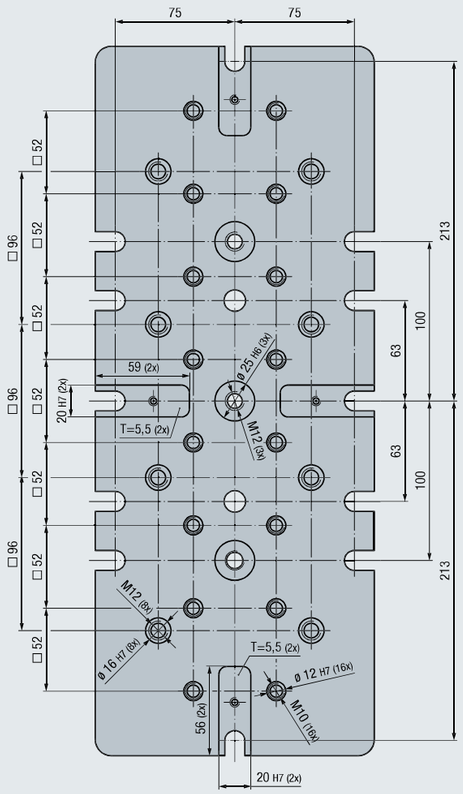

エヴォグリップ / ヴァリオブロックの取り付け面 (上面)
Assembly picture for EvoGrip / VarioBlock (top)

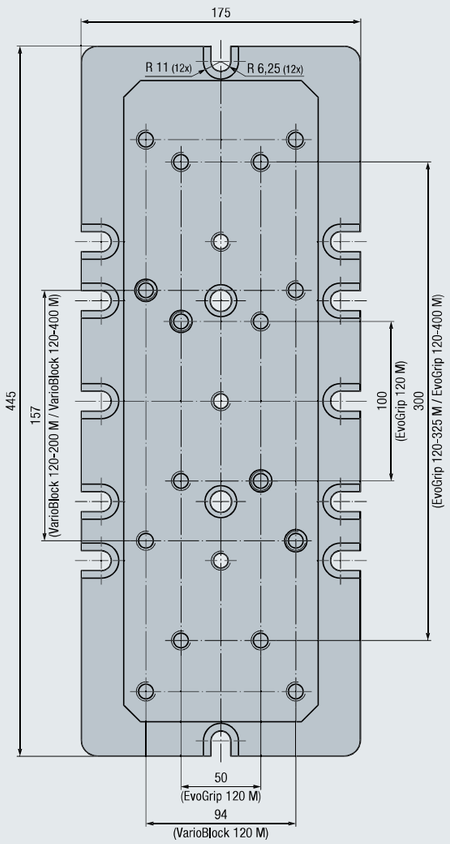

シリーズ Series	デザイン Design	寸法 Dimensions [mm]	重量 Weight [kg]	機械テーブル / エヴォポイント 取り付け Interface machine table / EvoPoint	機械テーブル取り付け ねじピッチ Grid size dimensions for screw connection machine table	エヴォグリップ / ヴァリオブロック Interface EvoGrip / VarioBlock	型番 Article no.
120-400 M	レクタングル rectangular	445 x 175 x 30	15,9	M12 (12.9) ロケーティングボルト 52 (16x) ロケーティングボルト 96 (8x) Locating bolts 52 (16x) Locating bolts 96 (8x)	25 / 50 / 63 / 100 センタースロット (M12) Slots in the center (M12)	EvoGrip 120-200 M EvoGrip 120-325 M EvoGrip 120-400 M VarioBlock 120-200 M VarioBlock 120-400 M	**SEB1078.7793**

取り付け用パーツは**別売りです**、64ページをご覧ください。
The connection parts are **not included in the delivery**, see page 64

マルチピース スペーサー · Multi-piece spacer

ヴァリオブロック 120-400 M
VarioBlock 120-400 M

ベースプレートの取り付け面 (底面)
Assembly picture for base plate (bottom)

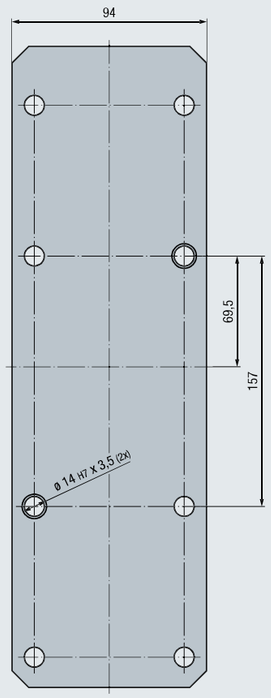

エヴォグリップ / エヴォポイント / ヴァリオブロックの取り付け面 (上面)
Assembly picture for EvoGrip / EvoPoint / VarioBlock (top)

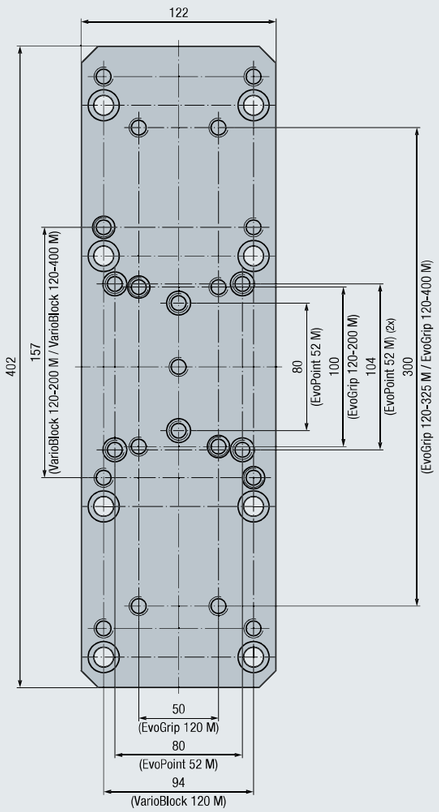

ヴァリオブロック 120-400 M は底面を最大 30 mm 追加工可能です
The bottom side of VarioBlock 120-400 M can be milled off by up to 30 mm

シリーズ Series	デザイン Design	寸法 Dimensions [mm]	重量 Weight [kg]	エヴォグリップ / エヴォポイント / ヴァリオブロック Interface EvoGrip / EvoPoint / VarioBlock	型番 Article no.
120-400 M	レクタングル rectangular	402 x 122 x 70	25,6	EvoGrip 120-200 M EvoGrip 120-325 M EvoGrip 120-400 M EvoPoint 52 M VarioBlock 120-200 M VarioBlock 120-400 M	**SEB1078.7811**

ベースプレートへの取り付け用パーツ (スクリューおよびブッシュ) は付属します。
The screw connection to the base plate (screws and centering bushes) is included in the delivery

取り付け · Connection

ワンピース スペーサーの取り付け
Connection of one-piece spacers

製品名 Designation	ワンピース スペーサー Series one-piece spacer	セット内容 Includes	型番 Article no.
ワンピース スペーサー ユニバーサル用 スクリューセット Set of screw connections for one-piece spacers universal	120-200 M	4x スクリュー ISO 4762 M12 x 40 (12.9) 4x Cylinder screw ISO 4762 M12 x 40 (12.9)	**SEB1079.5878**
ワンピーススペーサー スクエア / ラウンド用 スクリューセット Set of screw connections for one-piece spacers square / round	52 M 96 M 52 M/R 96 M/R	4x スクリュー ISO 4762 M12 x 75 (12.9) 4x Cylinder screw ISO 4762 M12 x 75 (12.9)	**SEB1079.5877**

製品名 Designation	ワンピース スペーサー Series one-piece spacer	センタリング径 Centering diameter [mm]	はめあい径 Fitting diameter [mm]	型番 Article no.
ワンピーススペーサー用 センタリングボルト Centering bolt for one-piece spacers	52 M 96 M 52 M/R 96 M/R	ø 25	ø 25 / M12	**SEG1074.8701**
		ø 30		**SEG1077.1396**
		ø 32		**SEG1077.1399**
		ø 40		**SEG1077.1425**

ベースプレートの取り付け
Connection of the base plate of the multi-piece spacers

製品名 Designation	ベース プレート Series base plate	セット内容 Includes	型番 Article no.
ベースプレート用 スクリューセット Set of screw connections for base plates	70-130 M 100-150 M 120-200 M	6x スクリュー ISO 4762 M12 x 40 (12.9) 6x ディスク ISO 7092 13 x 20 x 2 6x Cylinder screw ISO 4762 M12 x 40 (12.9) 6x Disk ISO 7092 13 x 20 x 2	**SEB1079.5879**
	70-230 M 100-300 M 120-400 M	8x スクリュー ISO 4762 M12 x 40 (12.9) 8x ディスク ISO 7092 13 x 20 x 2 8x Cylinder screw ISO 4762 M12 x 40 (12.9) 8x Disk ISO 7092 13 x 20 x 2	**SEB1079.5880**

ワンピース スペーサとベースプレートのゼロポイントプレート取り付け用ロケーティングボルト
Connection of the one-piece spacers or the base plate of the multi-piece spacers to a zero-point clamping system via locating bolts

製品名 Designation	グリッド サイズ Grid size [mm]	ねじサイズ Thread size	数量 / セット Pieces per set	ワンピース スペーサー Series one-piece spacer	ベース プレート Series base plate	型番 Article no.
ベースプレートまたは ワンピース スペーサー用 ロケーティングボルト セット Set of locating bolts for base plates or one-piece spacers	52	M10	4	52 M 52 M/R	–	**SEG1079.4546**
			8	120-200 M	70-130 M 100-150 M 120-200 M	**SEG1079.4549**
			12	96 M/R	70-230 M 100-300 M	**SEG1079.4550**
			16	96 M	120-400 M	**SEG1079.4551**
	96	M12	4	120-200 M 96 M 96 M/R	70-130 M 100-150 M 120-200 M	**SEG1079.4553**
			8	–	70-230 M 100-300 M 120-400 M	**SEG1079.4554**

特殊クランピング ソリューション · Customised special clamping technology

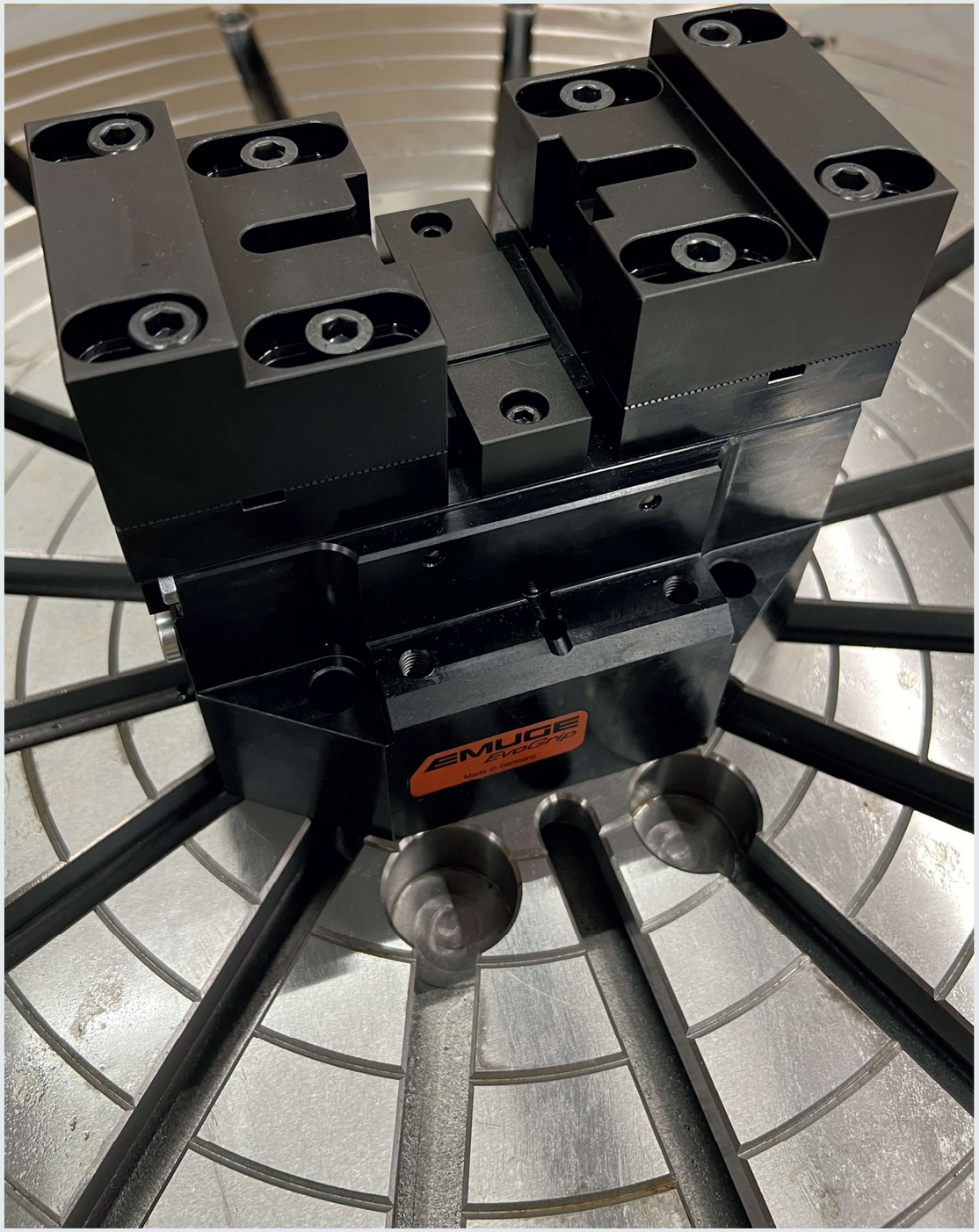

標準プログラム製品でご要求に添えない場合は、お客様の形状に合わせたセンタリグバイスやゼロポイント クランプシステムの特殊ソリューションの提案も致します。
また空圧式や油圧式の対応も可能です。

If our standard programme does not meet your requirements, you can count on our special solutions, which also include customised designs of centering vises and zero-point clamping systems.
They are also available as pneumatic or hydraulically operated versions.

アプリケーション事例 · Application examples

5軸荒加工 OP10
5-axis complete machining OP10

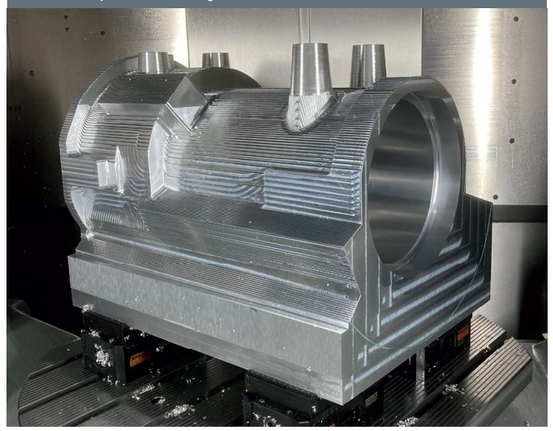

加工内容 Machining	ミリング, ドリル, タッピング, 荒加工, 仕上げ加工 Milling, drilling, tapping, roughing, finishing
セットアップ Set-up	4x センタリングバイス 120-200 M / Centering vise 120-200 M 2x リバーシブルジョー グリップ / Set of reversible jaws Grip 4x サポートブラケット / Support bracket
ワーク Workpiece	ハウジング Housing

5軸荒加工 OP20
5-axis complete machining OP20

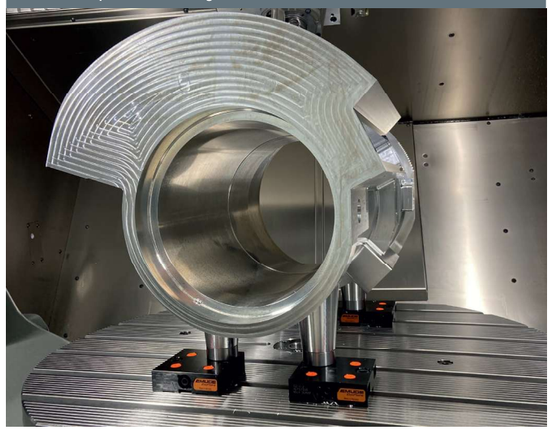

加工内容 Machining	ミリング, ドリル, タッピング, 荒加工, 仕上げ加工 Milling, drilling, tapping, roughing, finishing
セットアップ Set-up	4x ゼロポイント クランピングシステム 52 x 4 M / Zero-point clamping system 52 x 4 M 4x ロケーティングボルト / Locating bolt EvoGrip
ワーク Workpiece	ハウジング Housing

モジュラーシステム – エヴォグリップ
Modular system – EvoGrip

重切削
HEAVY MACHINING

加工内容 Machining	ミリング, ドリル, タッピング, 荒加工, 仕上げ加工 Milling, drilling, tapping, roughing, finishing
セットアップ Set-up	スペーサー ユニバーサル / Spacer universal センタリングバイス 120-200 M / Centering vise 120-200 M リバーシブルジョー ローレット / Set of reversible jaws knurled
ワーク Workpiece	機械部品 Machine part

大型ワークの片押しクランプ
Multiple clamping of large components

重切削
HEAVY MACHINING

加工内容 Machining	ミリング, ドリル, タッピング, 荒加工, 仕上げ加工 Milling, drilling, tapping, roughing, finishing
セットアップ Set-up	4x センタリングバイス 120-200 M / Centering vise 120-200 M 2x リバーシブルジョー ローレット / Set of reversible jaws knurled 4x サポートブラケット / Support bracket
ワーク Workpiece	プレート部品 Plate material

アプリケーション事例 · Application examples

2台のバイスによる大型ワークのクランプ
Dual clamping of large component

加工内容 Machining	ミリング, ドリル, タッピング, 荒加工, 仕上げ加工 Milling, drilling, tapping, roughing, finishing
セットアップ Set-up	2x 特殊スペーサー / Special spacer 2x センタリングバイス 120-200 M / Centering vise 120-200 M 2x リバーシブルジョー フラット + ねじ穴 Set of reversible jaws flat + Thread
ワーク Workpiece	構造部品 Structural component

モジュラーシステム – エヴォグリップ
Modular system – EvoGrip

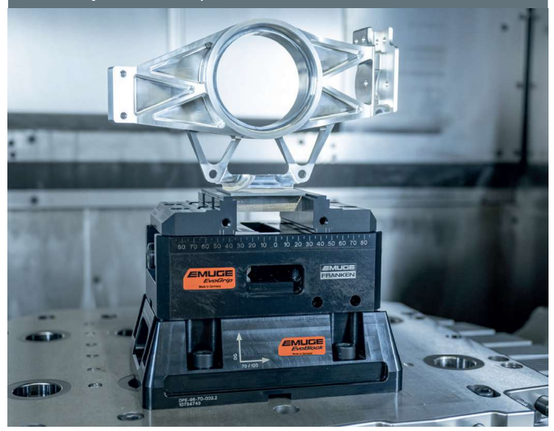

加工内容 Machining	ミリング, ドリル, タッピング, 荒加工, 仕上げ加工 Milling, drilling, tapping, roughing, finishing
セットアップ Set-up	スペーサー ユニバーサル / Spacer universal センタリングバイス 120-200 M / Centering vise 120-200 M リバーシブルジョー ステップ / Set of reversible jaws stepped
ワーク Workpiece	ステアリングナックルサポート Steering knuckle support

円形ワークのクランプ
Clamping of round components

加工内容 Machining	ミリング, ドリル, タッピング, 荒加工, 仕上げ加工 Milling, drilling, tapping, roughing, finishing
セットアップ Set-up	スペーサー ユニバーサル / Spacer universal センタリングバイス 120-200 M / Centering vise 120-200 M リバーシブルジョー ヴァリオとヴァリオ インサート グルーブ / Set of Reversible jaws Vario with Vario inserts grooved
ワーク Workpiece	フォームディスク Form disk

同時5軸加工
Simultaneous 5-axis machining

加工内容 Machining	ミリング, ドリル, タッピング, 荒加工, 仕上げ加工 Milling, drilling, tapping, roughing, finishing
Aufbau Set-up	4x ゼロポイント クランピングシステム 96 x 4 M / Zero-point clamping system 96 x 4 M 2x スペーサー ベースプレート / Spacer base plate 2x スペーサー ヴァリオブロック / Spacer VarioBlock 2x センタリングバイス 120-200 M / Centering vise 120-200 M 2x リバーシブルジョー グリップ / Set of Reversible jaws Grip
ワーク Workpiece	機械部品 Machine part

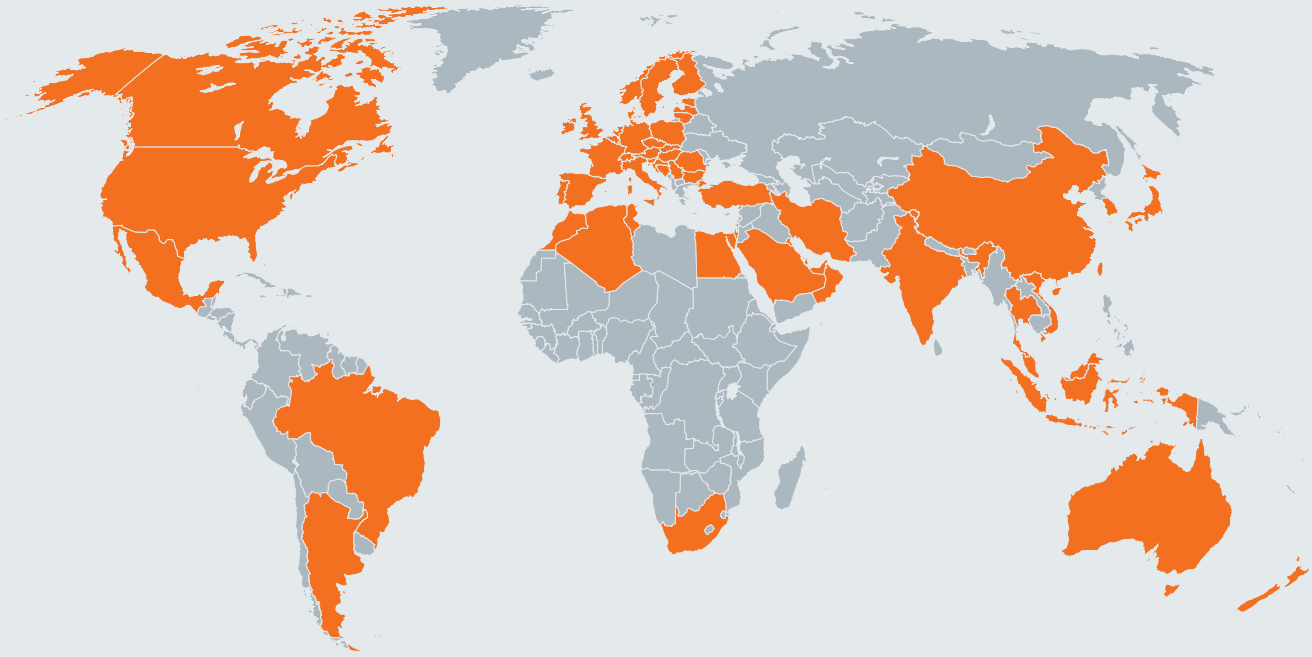

EMUGE-FRANKEN Vertriebspartner finden Sie auf www.emuge-franken.com/vertrieb
EMUGE-FRANKEN sales partners, please see www.emuge-franken.com/sales

EMUGE-Werk Richard Glimpel GmbH & Co. KG
Fabrik für Präzisionswerkzeuge

Nürnberger Straße 96-100
91207 Lauf
GERMANY

+49 9123 186-0
+49 9123 14313

FRANKEN GmbH & Co. KG
Fabrik für Präzisionswerkzeuge

Frankenstraße 7/9a
90607 Rückersdorf
GERMANY

+49 911 9575-5
+49 911 9575-327

info@emuge-franken.com www.emuge-franken.com

EMUGE FRANKEN

エムーゲ・フランケン株式会社

224-0041
横浜市都筑区仲町台1-32-10-403

+81 (0) 45-945-7831 / +81 (0) 45-945-7832

info@emuge-franken.jp
www.emuge-franken.jp

ZP10157 . JPGB
Rev. C · Printed in Japan